ZKTeco Manual Button

Универсальный проводной пульт управления турникетом или шлагбаумом

Паспорт изделия



ZKTeco Manual Button — проводной пульт управления, предназначенный для дистанционной работы с различными исполнительными устройствами. Он подходит для систем контроля доступа, где требуется удобное управление турникетами, шлагбаумами, въездными воротами и другим оборудованием. Пульт имеет три кнопки, что позволяет реализовать три независимые команды, например «Открыть», «Закрыть» и «Стоп».

Благодаря нормально разомкнутым (NO) выходам устройство легко интегрируется в большинство существующих систем. Корпус выполнен из прочного ABS-пластика, что обеспечивает долговечность и устойчивость к повседневным воздействиям. Пульт можно разместить как на столе, так и на стене.

Технические параметры

Тип	Проводной, 3-кнопочный
Материал корпуса	ABS-пластик
Способ монтажа	Настольный / Настенный
Тип выходов	3 независимых нормально-разомкнутых (NO) контакта + общий (COM)
Коммутируемый ток	3 А (при напряжении до 250 В)
Рабочая температура	от -50 до +60 °C
Рабочая влажность	10% – 90% (без конденсации)

Габаритные размеры



www.us-plast.ru

Схема подключения (принцип)

- **Общий провод (COM)** подключается к соответствующей клемме «GND» или «COM» на контроллере турникета/шлагбаума.
- **Провод от первой кнопки** подключается к клемме «Открыть» (OPEN).
- **Провод от второй кнопки** подключается к клемме «Закрыть» (CLOSE).
- **Провод от третьей кнопки** подключается к клемме «Стоп» (STOP). Эта клемма может быть подключена к устройствам на контактах которых есть положительный потенциал (+12 В), в этом случае отрицательный контакт подключается к контакту COM. Наличие напряжения между этими контактами от управляющего устройства позволяет светиться светодиодному индикатору на лицевой панели прибора. Нажатием кнопки STOP контакты “+” STOP и “-“COM замыкаются, при этом светодиодный индикатор гаснет. (Если напряжения от управляющего устройства недостаточно, светодиод может светиться тускло или не светиться совсем, при этом контакты STOP -> COM работают на замыкание независимо от этого).

При нажатии на кнопку соответствующий сигнальный провод замыкается с общим, подавая команду на исполнительное устройство.



Схема подключения

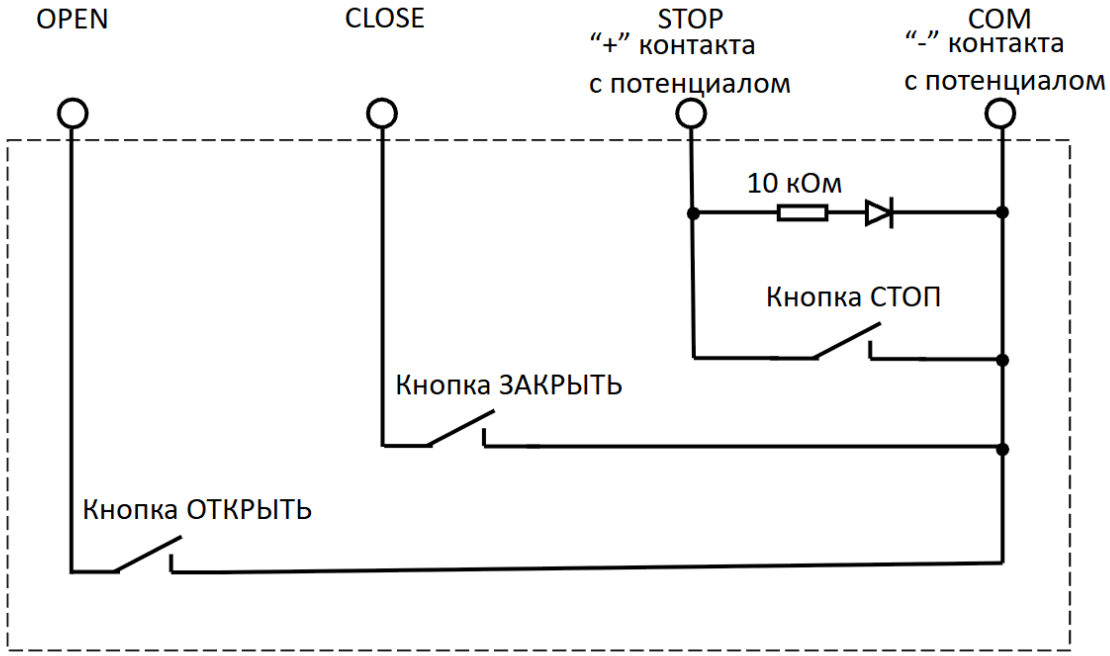

www.us-plast.ru

Гарантийные обязательства

Гарантийный срок 12 месяцев с момента продажи оборудования, что должно быть подтверждено соответствующими документами. Без документа, удостоверяющего покупку оборудования сервисный центр гарантийный ремонт не осуществляет. Отметки продавца в паспорте изделия являются не обязательными и не влияют на обеспечения гарантийных обязательств.
Исполнение гарантийных обязательств осуществляется в соответствии с законодательством РФ.

ОТМЕТКИ ПРОДАВЦА
Продавец: _____
Дата выпуска: _____202__г.
ОТМЕТКИ О ВВОДЕ В ЭКСПЛУАТАЦИЮ
Монтажная организация: _____
Дата выпуска: _____202__г.

www.us-plast.ru

Ограничения гарантии

1. Использование оборудования не по назначению.
2. Неправильная или небрежная эксплуатация оборудования, транспортировка, нарушение условий и правил эксплуатации, в том числе вследствие воздействия высоких или низких температур, электромагнитного излучения, высокой влажности, запыленности и т.д.
3. Попадание внутрь корпуса жидкости, насекомых и других посторонних веществ, существ и предметов.
4. Механические повреждения оборудования.
5. Несанкционированное тестирование или ремонт, или попытки изменения в конструкции устройства или в его программном обеспечении, в том числе неуполномоченным лицом или организацией.
6. Появление повреждений оборудования полученных в результате несчастного случая, стихийного бедствия или другим причинам, находящимся вне зоны ответственности сервисного центра
7. Появление неисправностей оборудования, вызванных нестабильной работой телекоммуникационных, питающих, кабельных сетей и электросетей.

Правила приёма оборудования в ремонт

1. Перед отправкой оборудования в ремонт необходимо сообщить об этом своему персональному менеджеру.
2. Необходимо приложить заполненный Акт рекламации, который можно найти в данном Паспорте
3. Необходимо приложить копию УПД или товарной накладной, согласно которой было приобретено передаваемое в ремонт оборудование.

www.us-plast.ru

Акт рекламации (приёма-передачи оборудования в ремонт)

Наименование покупателя, согласно документам _____

_____

_____

Дата и номер УПД/товарной накладной _____

_____

Наименования изделия _____

_____

Серийный номер _____

Комплектация _____

_____

_____

_____

Описание неисправности оборудования, т.е. в чем именно проявляется неисправность. Просим принять во внимание, что описание «*НЕ РАБОТАЕТ*» Сервисным центром не рассматривается.

_____

_____

_____

_____

_____

_____

_____

Место установки изделия: внутри отапливаемого помещения, внутри неотапливаемого помещения, на улице (выделите нужное или напишите свой вариант) _____

Контактное лицо (Ф.И.О.) _____

_____

_____

_____

Контактный телефон _____

_____

E-mail _____

Дата _____

Подпись _____

www.us-plast.ru