Machine Translated by Google

Интеллектуальная камера ANPR (ITC413-PW4D-XXX)

Руководство по установке и настройке



ЧЖЭЦЗЯНСКАЯ DAHUA VISION TECHNOLOGY CO., LTD. V1.0.0

Machine Translated by Google

Предисловие

Отказ от ответственности

В реальных условиях вы можете рассчитать данные о готовности к постановке на охрану с помощью инструмента проектирования проекта в соответствии с моделью устройства или отправить запрос по электронной почте сотрудникам отдела исследований и разработок. По умолчанию инструмент рассчитывает данные, исходя из достаточного уровня освещенности. Если освещенность на объекте низкая, данные, полученные в ходе полевых испытаний, не достигнут значений, рассчитанных инструментом. Поэтому следует отдавать предпочтение результатам полевых испытаний, а не результатам, полученным с помощью инструмента.

Данные интеллектуального обнаружения тесно связаны со сценарием установки, освещением и другими факторами. При неблагоприятных условиях установки и освещенности данные интеллектуального обнаружения можно улучшить, скорректировав сценарий и добавив источники света. При более благоприятных условиях и освещенности эффективность обнаружения может быть несколько снижена. В этом случае следует выбирать результаты, полученные в ходе полевых испытаний.

Инструкции по технике безопасности

В руководстве могут встречаться следующие сигнальные слова.

Значение сигнальных слов	
ОПАСНОСТЬ	Указывает на высокую потенциальную опасность, которая, если ее не избежать, приведет к смерти или серьезным травмам.
ПРЕДУПРЕЖДЕНИЕ	Указывает на среднюю или низкую потенциальную опасность, которая, если ее не избежать, может привести к легким или умеренным травмам.
ОСТОРОЖНОСТЬ	Указывает на потенциальный риск, который, если его не предотвратить, может привести к повреждению имущества, потере данных, снижению производительности или непредсказуемым результатам.
СОВЕТЫ	Предлагает методы, которые помогут вам решить проблему или сэкономить время.
ПРИМЕЧАНИЕ	Предоставляет дополнительную информацию в качестве дополнения к тексту.

История изменений

Версия	Содержание для пересмотра	Время выпуска
V1.0.0	Первый релиз.	Июнь 2022 г.
V1.0.1	Отрегулируйте ширину зоны обнаружения (измените с 7 м на 6-8 м).	Июнь 2023 г.

Machine Translated by Google

Оглавление

Предисловие ..... Я

1 Обзор 1

1.1 Назначение .....1 Структура фронтальной

1.2 системы .....1 1.2.1 Расположение фронтальных

устройств 1

1.2.2 Список устройств интерфейса 1

2 Установка ..... 3 Описание решения с одной

2.1 камерой.....3

2.2 Установка .....5 2.2.1 Остров-убежище и пост

охраны.....5 2.2.2 Установка

камер ..... 9 2.2.3 Установка радаров защиты от

взлома .....12 2.2.4 Установка

шлагбаумов.....14 3 Проводка

системы.....15 Проводка

3.1 камер .....15 Проводка

3.2 шлагбаумов.....16 Проводка

3.3 дисплея.....19 4 Конфигурация

системы .....21 Настройка программного

4.1 обеспечения .....21 4.1.1 Устройство

Инициализация.....21 4.1.2 Правила

рисования.....22 4.1.3 Настройка управления

шлагбаумом.....24 4.1.4 Настройка светодиодного дисплея

RS-485.....26 4.1.5 Настройка голосовой

рассылки.....28 4.1.6

Wiegand..... 31 4.1.7

IVS.....32 Настройка дистанционного управления

4.2 шлагбаумом..... 33 4.2.1 Настройка дистанционного управления шлагбаумом

DHI-IPMECD-203X..... 33 4.2.2 Настройка дистанционного управления шлагбаумом DHI-

IPMECD-302X.....35 Проверка функций

4.3 системы.....35 5 Часто задаваемые

вопросы.....37

Machine Translated by Google

1. Обзор

1.1 Цель

Данный документ устанавливает строительные стандарты для отделов продаж, технической поддержки и инженеров-строителей, чтобы гарантировать соответствие строительства системы стандартам.

1.2 Структура фронтенд-системы

1.2.1 Расположение фронтального устройства

В качестве примера ниже рассматривается решение с одной камерой (одна камера на входе и одна на выходе).

Figure 1-1 Фронтальные устройства

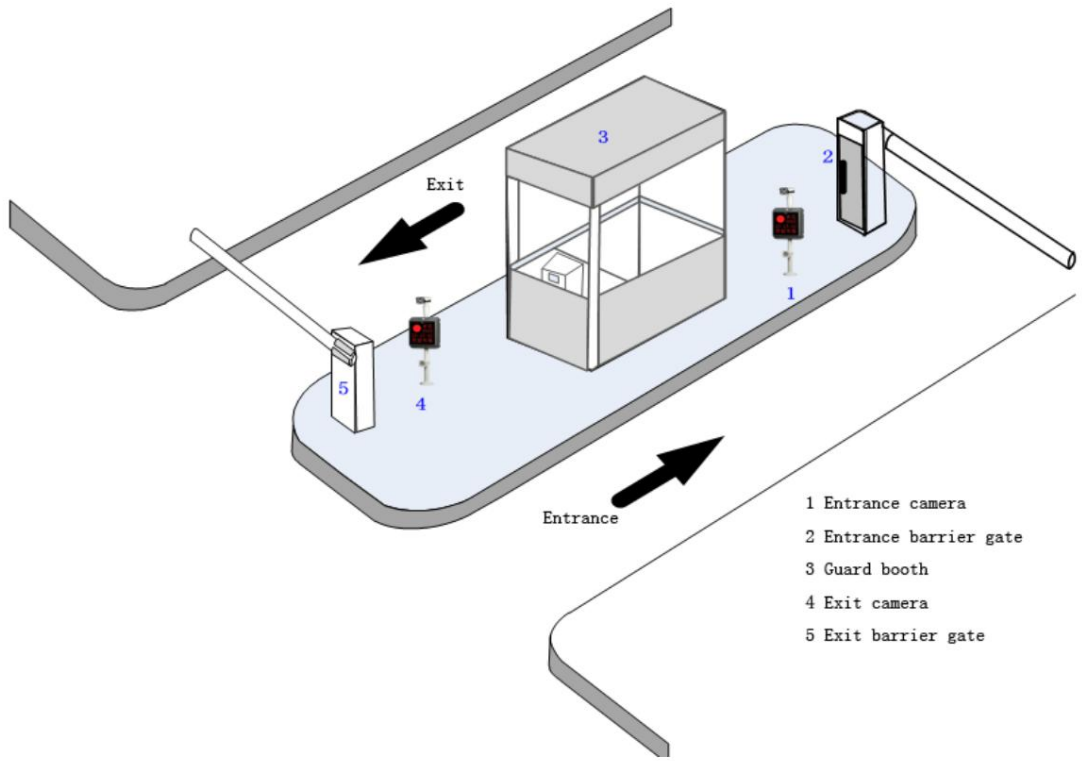

1.2.2 Список фронтальных устройств

Фронтальные устройства системы управления въездом и выездом на бесконтактной парковке в основном состоят из камер въезда/выезда, радаров защиты от взлома, шлагбаумов, постов охраны.

Machine Translated by Google

Зарядка компьютеров, шкафов и многого другого. Далее в качестве примера рассматривается сценарий с одним входом и одним выходом, а список систем показан в таблице 1-1.

Таблица 1-1. Список устройств интерфейса для бесконтактной парковки с одним въездом и одним выездом.

№. Товар		Модель	Примечания к количеству	
1	Интеллектуальная система распознавания номерных знаков (ANPR) Камера	DHI-ITC413-PW4D-Z1 DHI-ITC413-PW4D-IZ1 DHI-ITC413-PW4D-Z3 DHI-ITC413-PW4D-IZ3	2	Выбирать тот модель в соответствии с требованиями пользователя.
2	Отображать	DHI-ITSXS-1201-44	2	Выберите необходимое.
3	Шлагбаум	DHI-IPMECD-203X и DHI-серия IPMECD-302X	2	Выберите необходимое.
4	Радар защиты от взлома 79 ГГц	DHI-ITSJC-2303-DC12	2	Выберите необходимое.

Machine Translated by Google

2 Установка

В этой главе описаны стандартные сценарии входа и выхода с камерами серии 413. Подробную информацию об установке камер см. в таблице 2-1.

2.1 Описание решения с одной камерой

Система без использования карт представляет собой систему управления въездом и выездом, основанную на номерных знаках транспортных средств. Номерной знак извлекается камерами въезда и выезда посредством видеоанализа во время проезда транспортного средства. Эффект захвата изображения камерой напрямую влияет на работу системы. На практике для срабатывания радара и предотвращения срабатывания в некоторых въездных и выездных проходах используется видеозапись, в отличие от традиционного решения с катушками. Это решение отличается отсутствием повреждения дорожного покрытия, простой проводкой между устройствами и удобством монтажа на объекте, что значительно упрощает строительство, сокращает сроки и стоимость работ.

Figure 2-1 Схема установки устройства

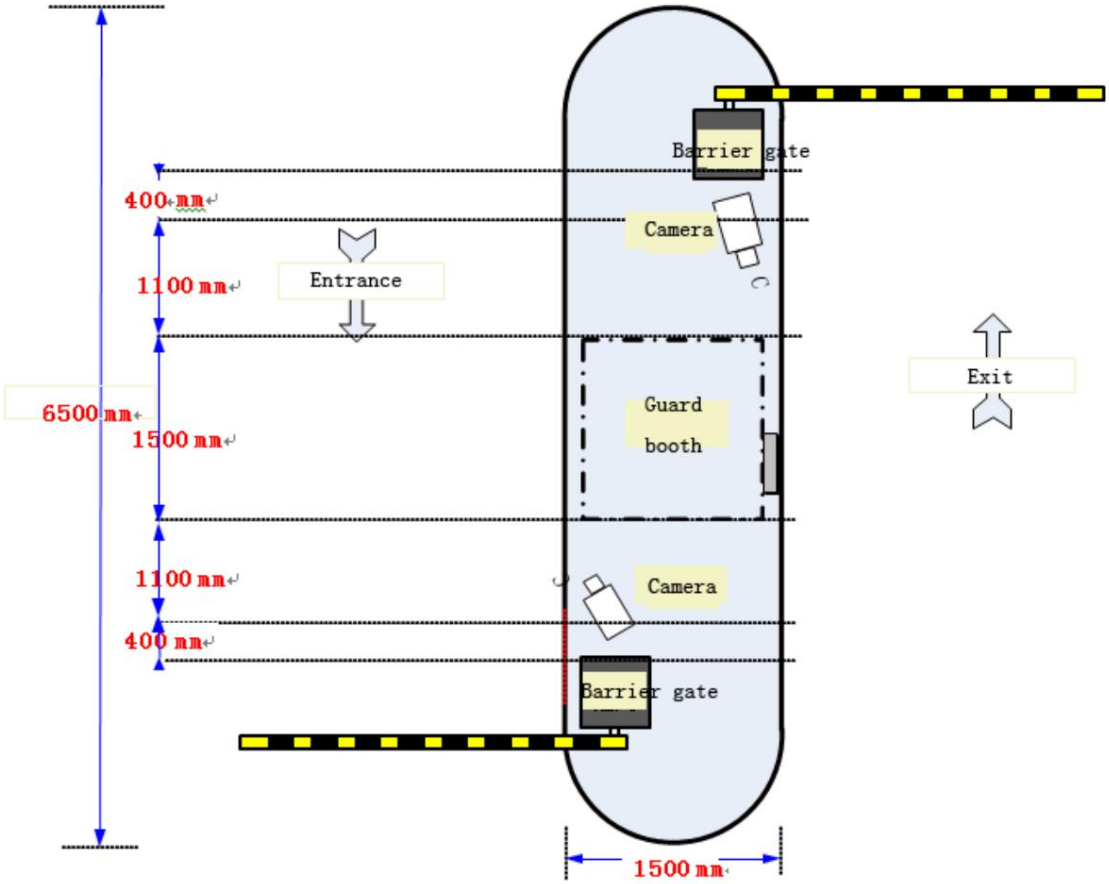

Общая длина укрытия в зоне установки устройства составляет 6500 мм, что позволяет корректируется в соответствии с фактической ситуацией на месте.

Два шлагбаума установлены параллельно по обеим сторонам острова-убежища.

Machine Translated by Google

Расстояние между выездным шлагбаумом и выездной камерой составляет 400 мм. Расстояние между выездной камерой и стороной будки охраны составляет 1100 мм. Диаметр будки охраны составляет 1500 мм. Расстояние между въездной камерой и стороной будки охраны составляет 1100 мм . Расстояние между въездной камерой и въездным шлагбаумом составляет 400 мм. Расстояние между линией захвата и въездной/выездной камерой составляет 4000 мм. Стандартная ширина полосы движения:

Figure 2-2 <4000 мм. Схема подключения одной камеры в одном сценарии въезда/выезда.

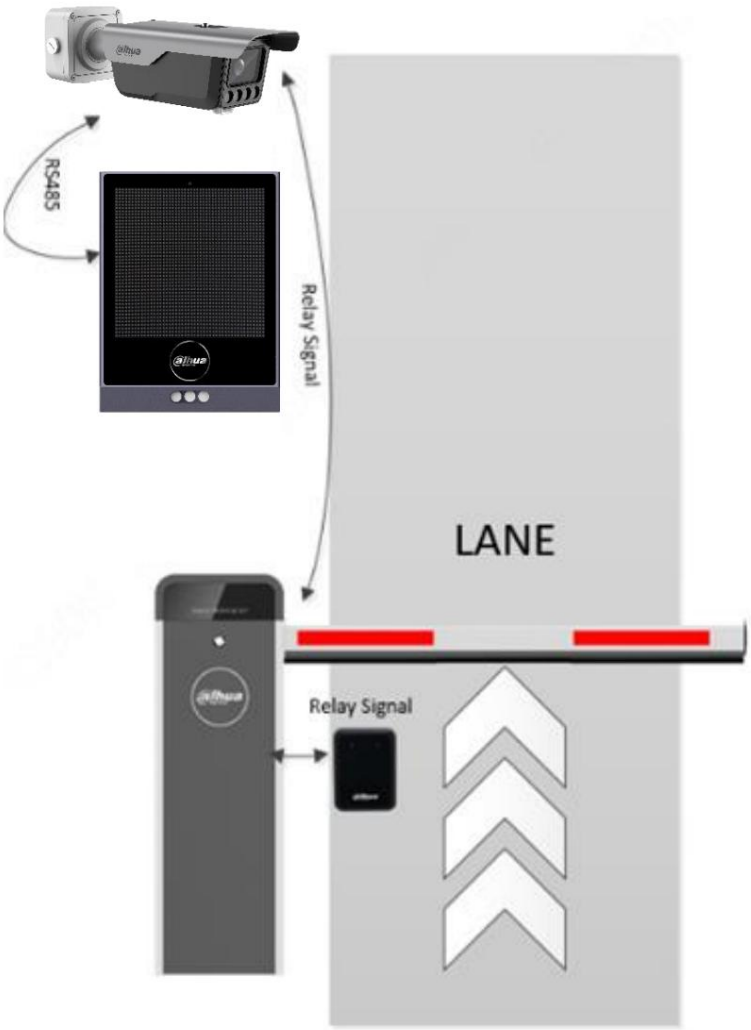

Machine Translated by Google

2.2 Установка

2.2.1 Остров-убежище и сторожевой пост

2.2.1.1 Выбор мест расположения островов-убежищ

При выборе места для островка-убежища необходимо в первую очередь учитывать эффективность захвата и распознавания изображения камерами, поскольку на эффективность распознавания влияют многие факторы, такие как ширина канала, превышающая возможности наблюдения камеры, и неподходящее место установки камеры. Это физические факторы. Такие проблемы, как охват изображения с камеры номерного знака или соответствие угла обзора номерного знака условиям распознавания, не могут быть решены на техническом уровне. Поэтому необходимо тщательно спланировать установку камеры до ее монтажа. Ниже приведены важные меры предосторожности перед установкой камеры:

Камеру следует размещать в месте, отвечающем следующим условиям: транспортное средство должно иметь возможность полностью развернуться при въезде на парковку; его передняя часть должна быть направлена прямо вперед, как только оно окажется на расстоянии 4 метров от камеры. Расстояние захвата камерой составляет 4–6 метров, оптимальное расстояние — 4 метра от камеры. В данном решении мы принимаем линию захвата на расстоянии 4 м от камеры за стандарт, и вы можете регулировать линию захвата по мере необходимости. При въезде или выезде транспортного средства с парковки происходит поворот. Во время поворота номерной знак находится под определенным углом к камере, что приводит к тому, что камера не может направить номерной знак прямо или угол слишком велик, что влияет на эффективность распознавания. Поэтому линия захвата камеры должна быть расположена в месте, где транспортное средство может полностью развернуться при въезде на парковку, и камера может направить номерной знак. После определения линии захвата камеры, камеру можно установить на расстоянии 4 метров от линии захвата, как показано на рисунке 2-3.

Machine Translated by Google

Figure 2-3 план расположения камер

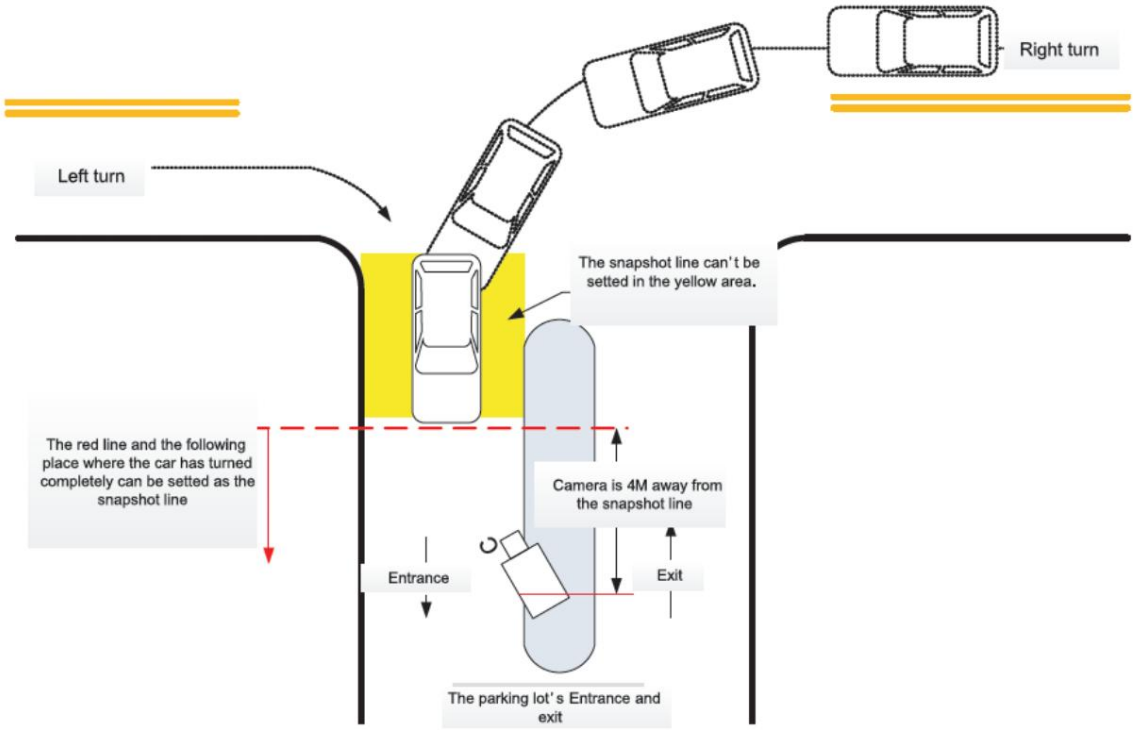

Максимальная ширина прохода, охватываемая камерой, составляет 4 метра. Если ширина прохода превышает 4 метра, канал должен быть физически изолирован, чтобы соответствовать требованиям.

Требуется, чтобы расстояние между кронштейном крепления камеры и границей прохода составляло менее 0,15 метра, как показано на рисунке 2-4.

Figure 2-4 Требования к камере и проходу

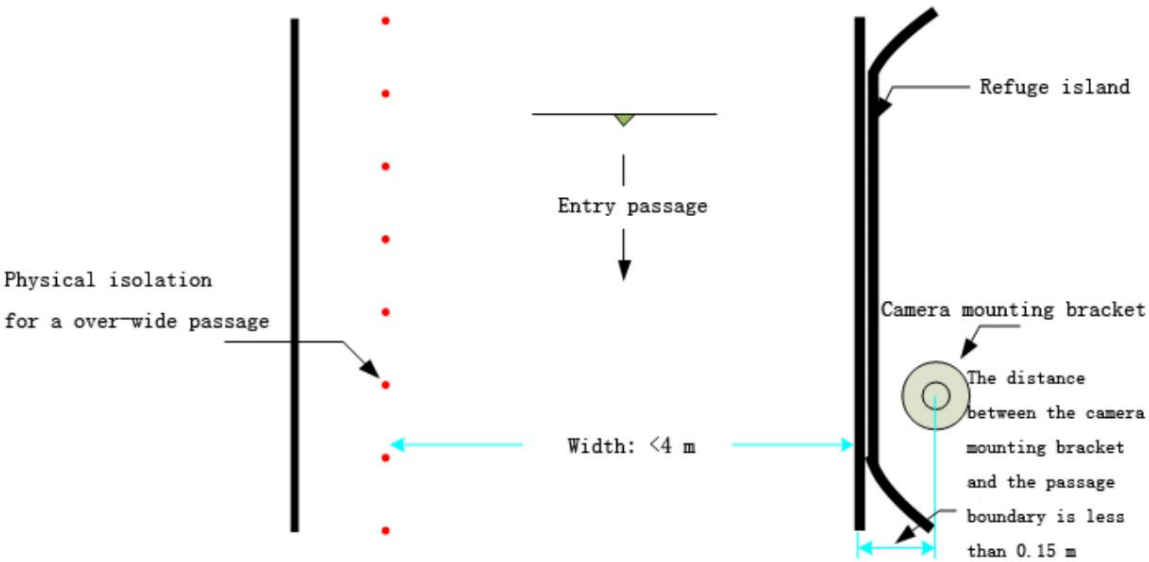

Кроме того, необходимо также учитывать такие факторы, как ширина зарезервированного прохода, ширина островка безопасности и требования к установке устройств, размещаемых на склонах.

Machine Translated by Google

2.2.1.2 Технические характеристики

Figure 2-5 Технические характеристики острова-убежища

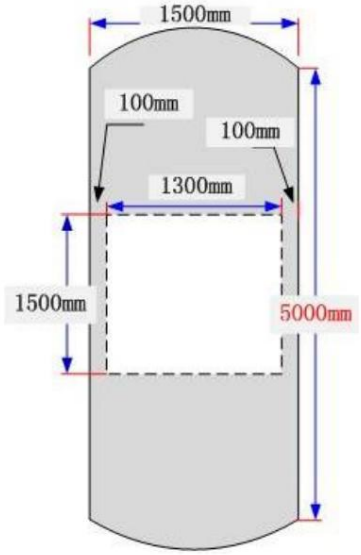

Figure 2-6 Технические характеристики острова-убежища и поста охраны

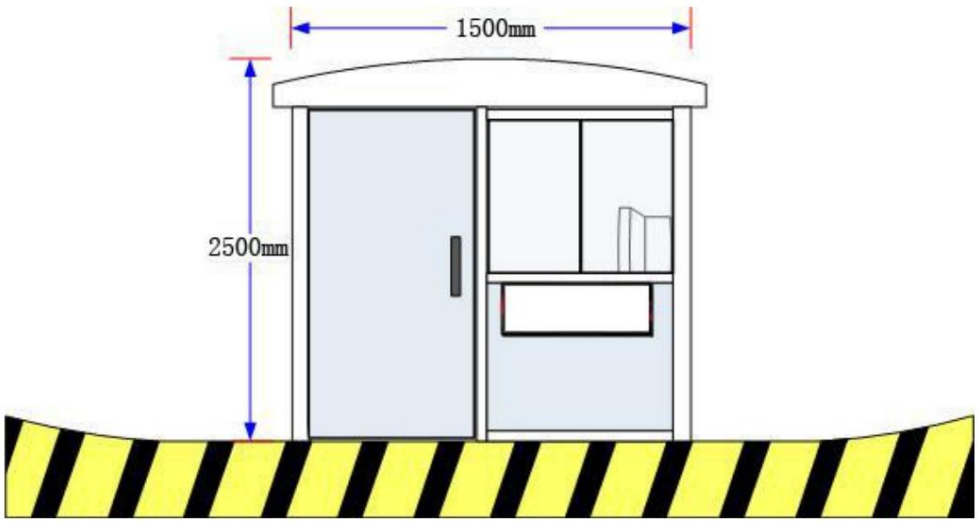

2.2.1.3 Изготовление ремесленных изделий на острове-убежище

При создании острова-убежища необходимо зарезервировать кабельный канал, иначе его невозможно будет проложить на более поздних этапах. Подробную информацию о расположении, характеристиках и количестве кабельных каналов см. на рисунке 2-7.

Требования к судам, используемым на островах-убежищах:

Фундамент островка убежища должен быть более чем на 10 см больше габаритов устройства, чтобы предотвратить его разрушение при креплении устройства распорными винтами. Высота фундамента островка убежища должна быть более 15 см, что обеспечит необходимую защиту.

защита устройств.

Machine Translated by Google

Материалы: силикатный цемент № 425 и средний песок. Соотношение цемента к песку 1:2. Остров-убежище нельзя строить из таких материалов, как грунт, камни и кирпичи, поскольку они недостаточно прочны.

Требования к грунту:

- ◇ Цементное основание: фундамент островка-убежища можно закладывать непосредственно на него. Однако на дне островка-убежища следует размещать арматурные стержни через каждые 25 см в виде звездообразной конструкции для соединения. Диаметр арматурных стержней должен быть более Ф20 мм, а глубина залегания как в островке-убежище, так и под землей должна быть не менее 5 см.
- ◇ Асфальтовое основание: фундамент островка-убежища можно укладывать непосредственно на него, но в нижней части островка-убежища следует размещать арматурные стержни через каждые 25 см в виде звездообразной конструкции для соединения. Диаметр арматурных стержней должен быть более Ф20 мм, а глубина залегания стержней в островке-убежище должна быть не менее 5 см, а глубина залегания — не менее 20 см.
- ◇ Грунт и другие элементы основания: для строительства необходимо вырыть котлован глубиной более 30 см.

2.2.1.4 Схема прокладки трубопроводов на острове-убежище

Схема подключения системы управления входом и выходом для решения с одной камерой показана на следующем рисунке.

Figure 2-7 Схема прокладки кабелей на острове-убежище для решения с использованием одной камеры.

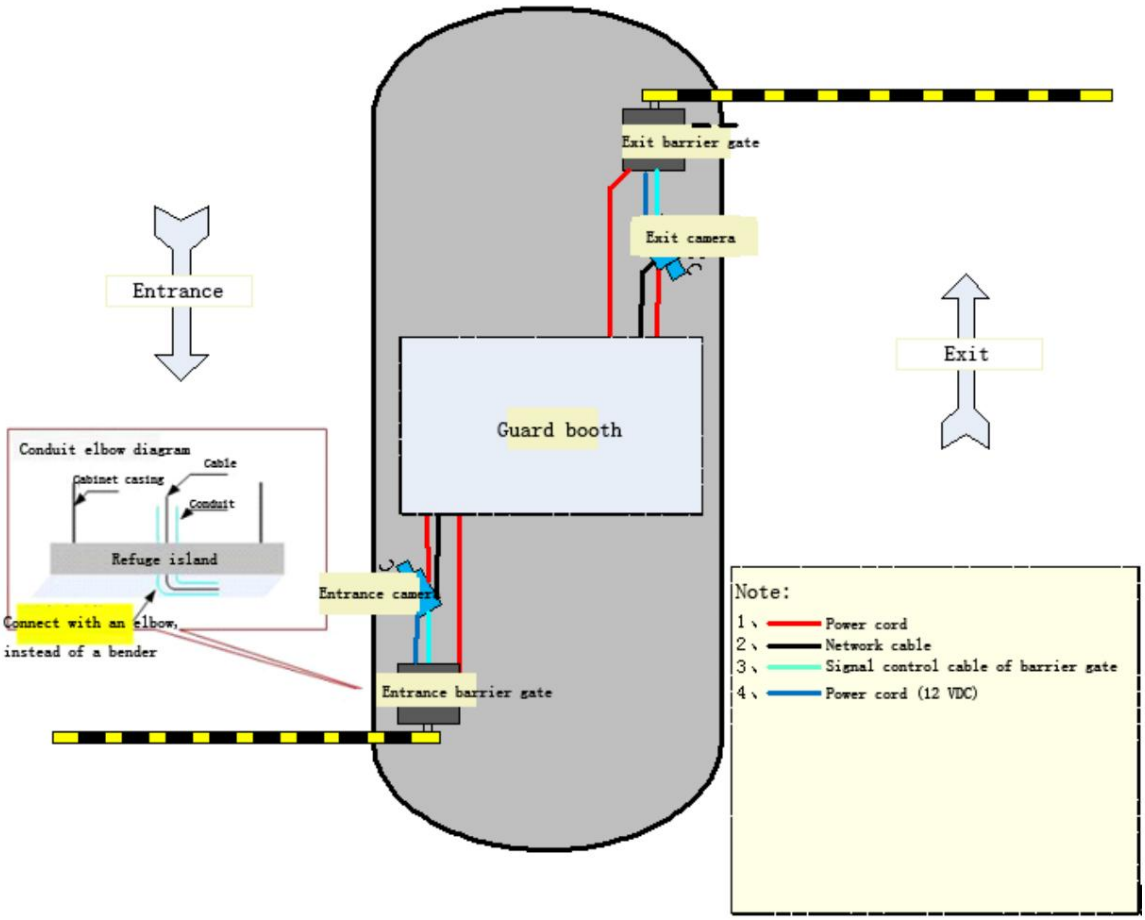

Machine Translated by Google

Мы рекомендуем использовать ПВХ-трубы для цементной столешницы и трубы из KBG под столешницей. Вы можете
Выбирайте трубы с внутренним диаметром, превышающим 70% от общей площади электропроводки.

Отдельно проложите трубы для сильных и слабых течений. Колено трубы
должно быть соединено встык и герметизировано клеем, при этом колено не должно быть согнуто.
изгибатель.

Во избежание засорения мусором, порты трубопроводов следует временно перекрыть.

Железную проволоку можно предварительно установить в трубе для облегчения последующей прокладки кабеля.

Предварительно подготовленный кабельный канал следует располагать вдали от места установки устройств, чтобы избежать его использования.
Распорные винты позже.

От камеры до поста охраны: 1 × шнур питания; 1 × сетевой кабель.

От камеры до шлагбаума: 1 × кабель управления открытием шлагбаума.

От шлагбаума до поста охраны: 1 × шнур питания

Мы рекомендуем использовать силовые кабели RVV3 × 1,5² или аналогичные.

Мы рекомендуем использовать сетевые кабели категории 5.

Мы рекомендуем использовать сигнальные кабели RVVP8 × 0,5² или аналогичные.

Мы рекомендуем использовать силовые кабели RVV2 × 1² или аналогичные кабели питания 12 В постоянного тока.

2.2.2 Установка камер

При установке камер необходимо учитывать угол наклона объектива, угол наклона номерного знака и количество пикселей на номерном знаке.

Для фронтального крепления угол между объективом камеры и горизонтальной поверхностью земли должен быть менее 30°. Соотношение между высотой (h) и расстоянием съемки (x): x 1,7h.

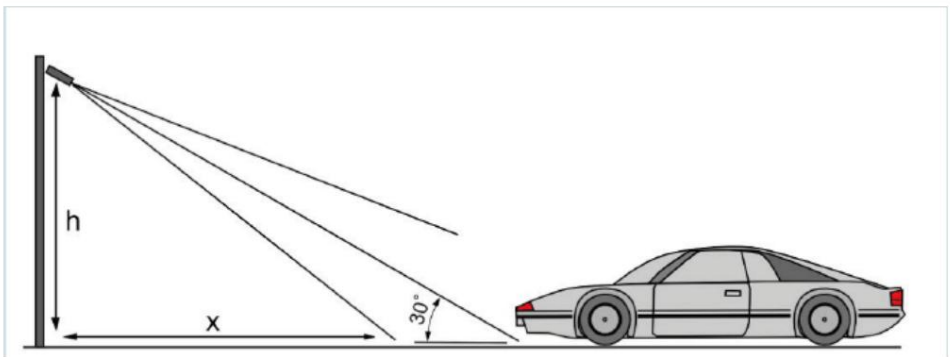

При боковом креплении угол между объективом камеры и разделительной линией полосы движения должен быть менее 30°. Если расстояние между камерой и самой дальней разделительной линией контролируемой полосы движения равно h, а расстояние захвата равно x, то их соотношение должно быть x 1,7h. В противном случае алгоритм распознавания будет работать некорректно.

Machine Translated by Google

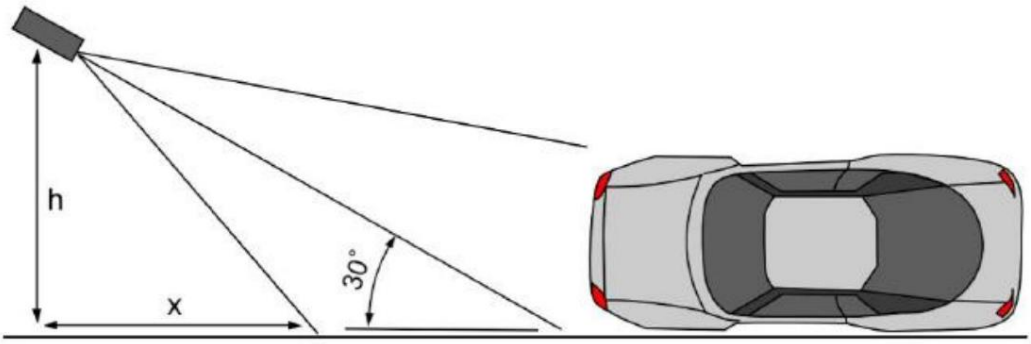

Угол наклона номерного знака не должен превышать 5°.

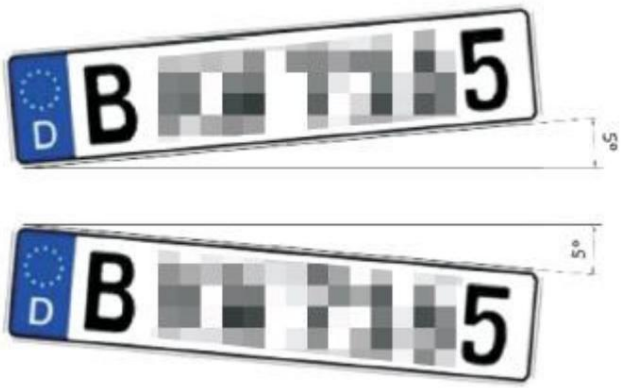

Количество пикселей номерного знака должно соответствовать требованиям алгоритма: для однослойного номерного знака — не менее 140 пикселей; для двухслойного — не менее 80 пикселей.

Таблица 2-1. Рекомендуемые сценарии установки.

Серия продукции	Установка Высота	Захватывать Расстояние	Обнаружение Ширина
ITC413-PW4D-(I)Z1	1,2 м	3–8 м	3–4 м
	1,5 м	4–8 м	
	1,8 м	4,2–8 м	
	2 м	4,5–8 м	
ITC413-PW4D-(I)Z3	2 м	6–10 м	3–4 м
	2,5 м	6–12 м	
	3 м	6–15 м	
	3,5 м	6–17 м	
	4 м	7–19,5 м	
	4,5 м	8–20 м	
	5 м	8,5–20 м	
	5,5 м	9,5–20 м	
	6 м	10–20 м	
	3 м	12–15 м	6-8 м
	3,5 м	12–17 м	
	4 м-6 м 12–20 м		

Machine Translated by Google

Уровень освещенности должен составлять 10 люкс или более. Ночью, в пасмурную погоду и в других условиях недостаточного освещения необходимо...

Добавьте подсветку. Если номерной знак не отражает свет, мы рекомендуем использовать белый свет. Номерной знак должен

Размер не должен быть меньше 140 пикселей. В противном случае это может повлиять на эффективность распознавания.

2.2.2.2 Крепление на столб

Процедура

Шаг 1. Прикрепите кронштейн для крепления к столбу (продается отдельно) к столбу.

Шаг 2. Используйте 3 винта M6, чтобы закрепить распределительную коробку на кронштейне для крепления к столбу.

Шаг 3. Затяните винты на конце камеры, чтобы закрепить ее на распределительной коробке.

Figure 2-8 Крепление на столб

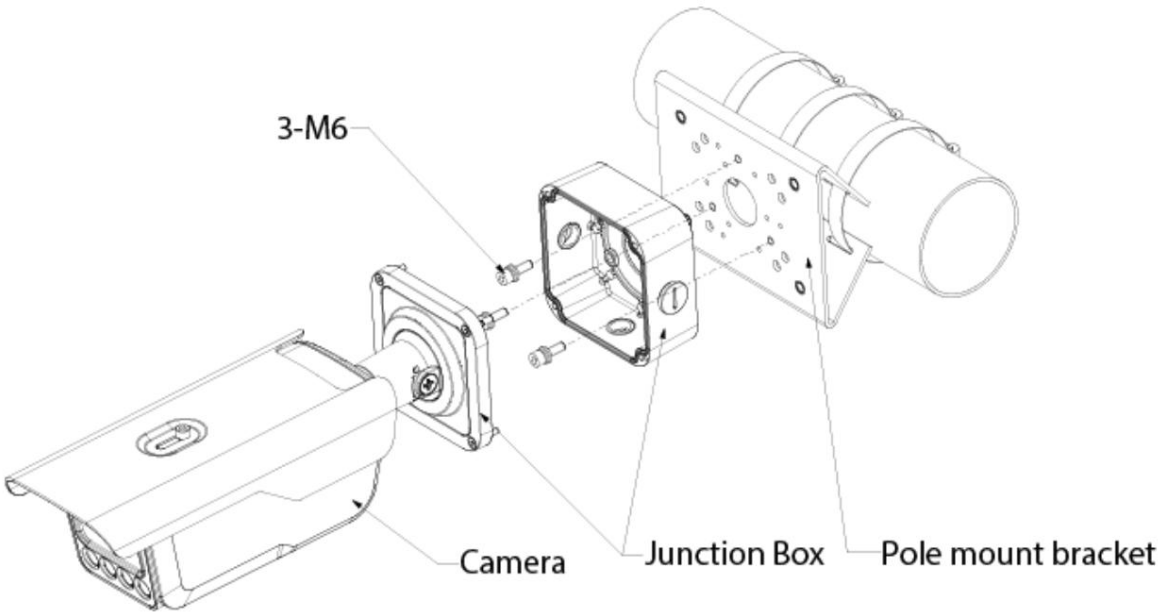

2.2.2.3 Настенное крепление

Процедура

Шаг 1. Просверлите отверстия в стене в соответствии с отверстиями на распределительной коробке.

Шаг 2. Используйте 3 распорных винта ST6.3 для крепления распределительной коробки к стене.

Шаг 3. Затяните винты на конце камеры, чтобы закрепить ее на распределительной коробке.

Machine Translated by Google

Figure 2-9 Настенное крепление

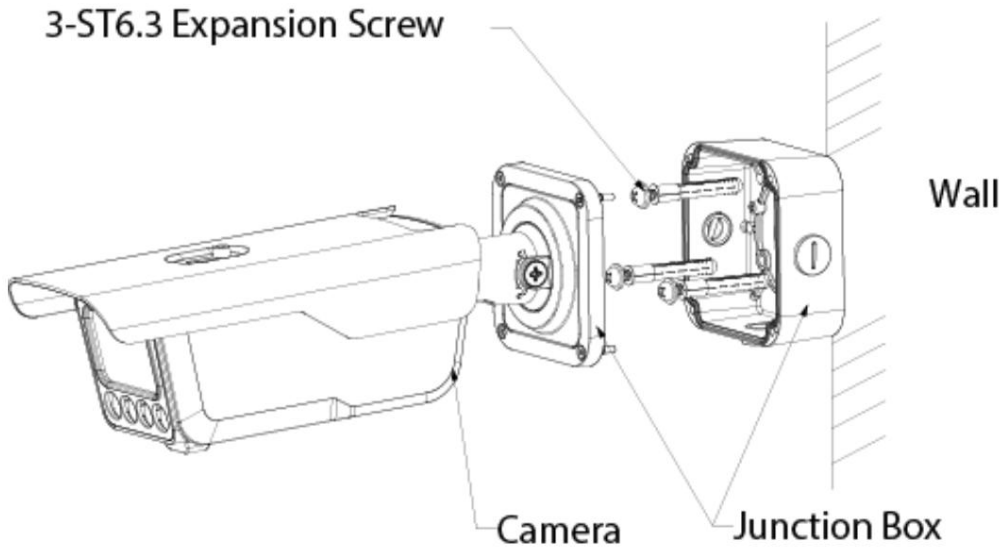

2.2.2.4 Потолочное крепление

Процедура

Шаг 1. Просверлите отверстия в потолке в соответствии с отверстиями на распределительной коробке.

Шаг 2. Используйте 3 распорных винта ST6.3, чтобы закрепить распределительную коробку на потолке.

Шаг 3. Затяните винты на конце камеры, чтобы закрепить ее на распределительной коробке.

Figure 2-10 Крепление на потолок

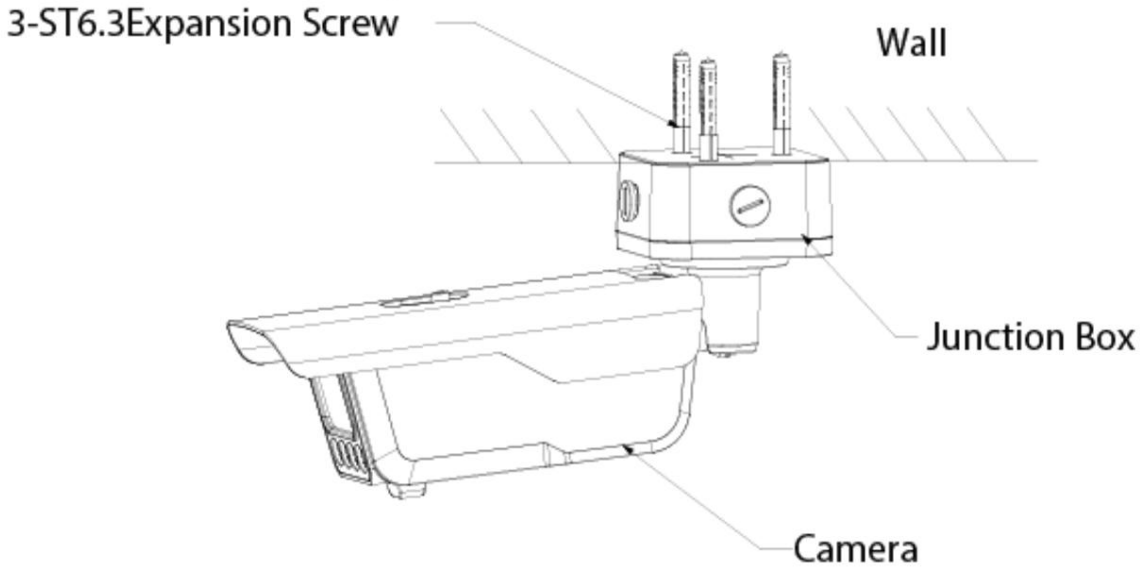

2.2.3 Установка радаров защиты от взлома

В вертикальном направлении полосы движения установите радар противовзлома на ящике под автоматическим устройством.

Ограничительный рычаг.

Machine Translated by Google

Figure 2-11 Установите радар

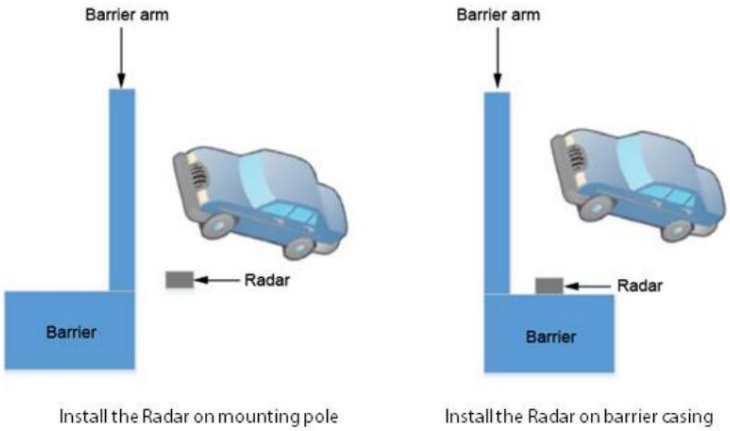

Барьерный бокс должен быть надежно закреплен, а угол наклона бокса должен быть менее 5°.

При установке ограждения с одной стороны полосы движения закрепите его, чтобы предотвратить его перемещение вперед-назад или тряску.

Не размещайте никакие объекты в зоне действия радара (за исключением защитного ограждения).

После изменения условий окружающей среды своевременно калибруйте радар.

Радар не подходит для ситуаций, когда транспортное средство совершает повороты под большим углом. Большой угол: Когда транспортное средство проходит через зону срабатывания радара, угол между транспортным средством и дорогой превышает 30 градусов.

Высота установки: Мы рекомендуем располагать нижний край радара на высоте 0,6 м над землей (0,7 м над землей при наличии крупногабаритных транспортных средств).

После установки радара 79 ГГц (подходящего для всех серий шлагбаумов) такие параметры, как фактическая ширина, полоса пропускания зоны обнаружения и время закрытия шлагбаума, можно регулировать непосредственно через программное обеспечение для настройки или мобильное приложение.

При наличии большого количества крупногабаритных транспортных средств отрегулируйте высоту установки до 70 см. В программном обеспечении для настройки можно задать только такие параметры, как ширина полосы движения и время закрытия сигнальной завесы, остальные параметры оставьте по умолчанию. Установите программное обеспечение для настройки на ноутбук, а затем возьмите ноутбук с собой на место установки радара.

Подробную информацию см. в руководстве пользователя и разделе часто задаваемых вопросов (FAQ) по шлагбауму и радару.

Machine Translated by Google

2.2.4 Установка шлагбаумов

Figure 2-12 Основание коробки для шлагбаума DHI-IPMECD-203X

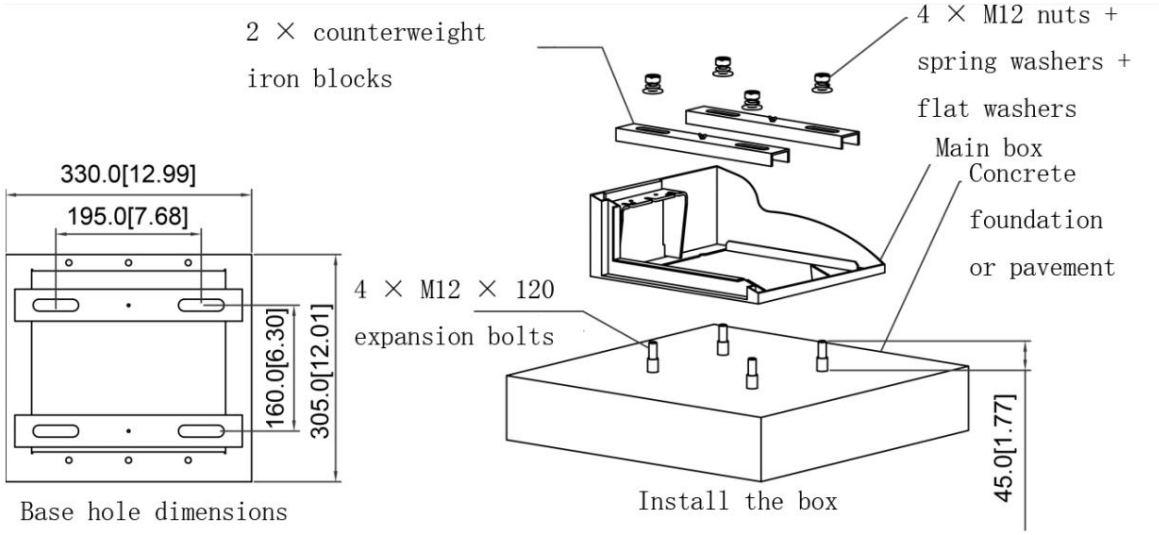

Figure 2-13 Основание коробки для шлагбаума DHI-IPMECD-303X

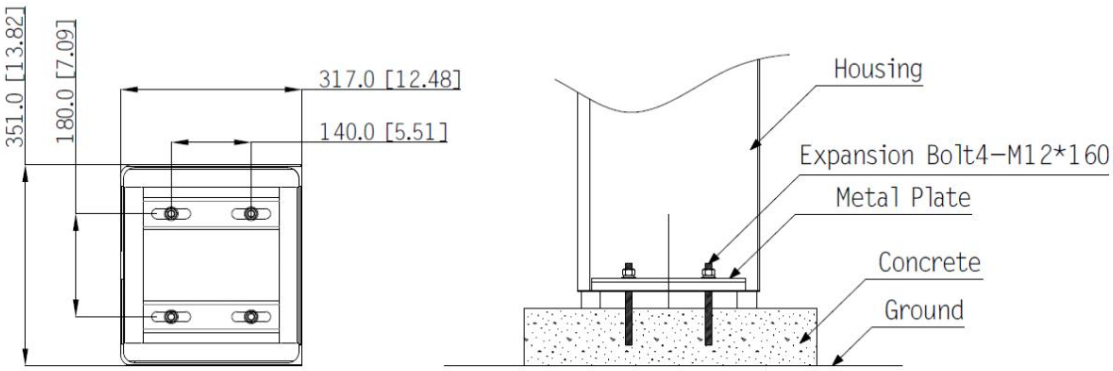

Подробную информацию о местах установки шлагбаумов см. на рисунке 2-1.

Поверхность фундамента, на который устанавливается шлагбаум, должна быть ровной, что обеспечит плотное прилегание ограничительного короба к фундаменту и повысит прочность короба.

При сверлении отверстия требуется одна операция сверления. Повторное сверление уменьшит необходимость в креплении.

Влияние анкерных болтов на срок службы шлагбаума.

Во время установки убедитесь, что короб шлагбаума расположен ровно. Детали установки зависят от фактических требований к конструкции шлагбаума.

Machine Translated by Google

3. Системная проводка

Засыпьте все ямы в земле. на устройствах, используемых в системе, для повышения их надежности.

3.1 Проводка камеры

Figure 3-1 Внешние кабели

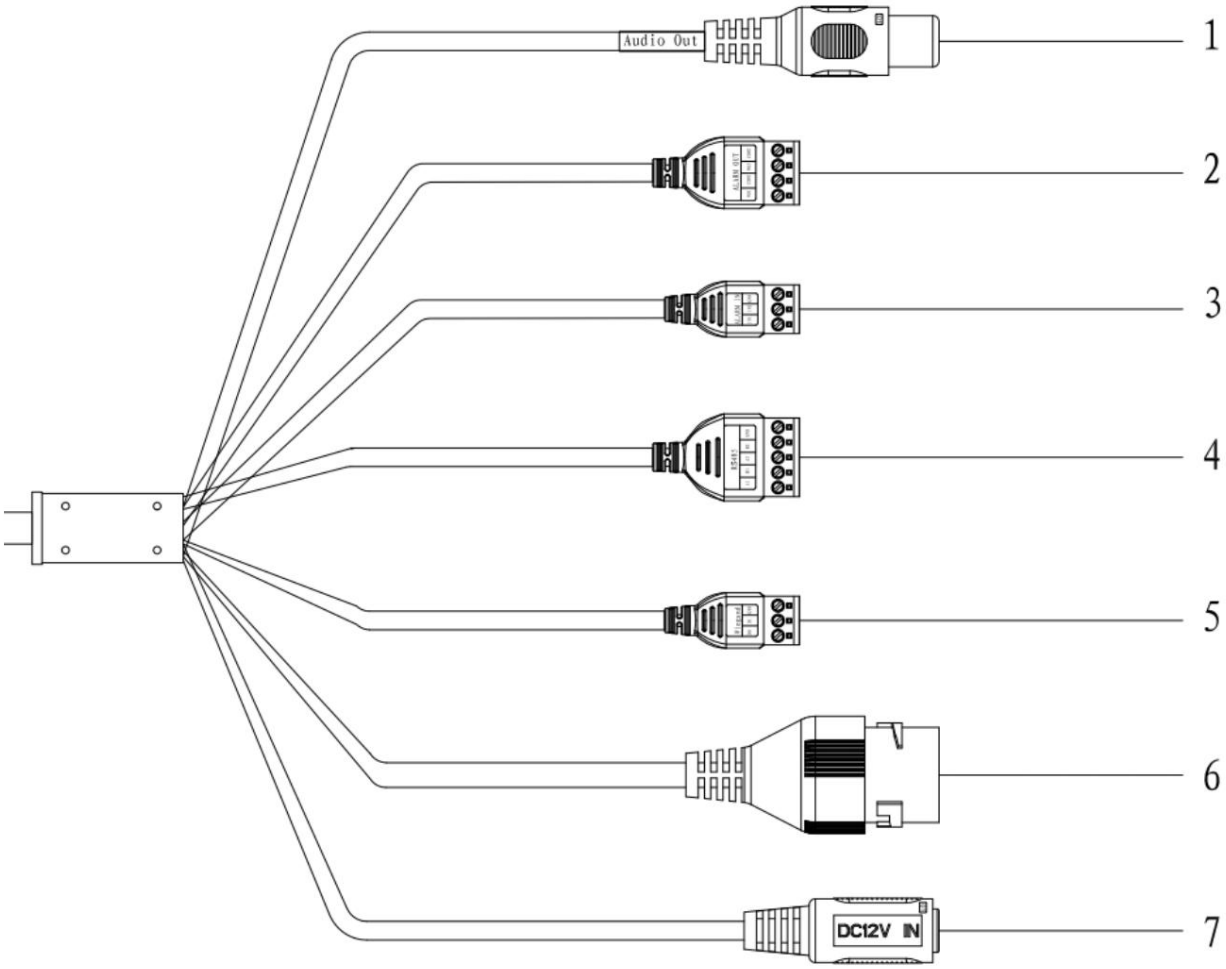

Таблица 3-1. Параметры кабеля.

Нет.	Функция	Описание	Изображение
1	АУДИО ВЫХОД	Камера передает аудиосигнал через этот порт.	

Machine Translated by Google

Нет.	Функция	Описание	Изображение
2	Тревога сработала	Выходной сигнал тревоги, подключение к шлагбауму и устройства вывода сигнала тревоги, такие как сигнальная лампа.	
3	Тревога в	Входной сигнал тревоги, подключаемый к детектору транспортного средства, ИК-детектору, индукционной петле и более.	
4	PC-485	Подключается к дисплеям и другим внешним устройствам. устройства.	
5	Виганд	Подключает и отправляет номерные знаки контроллеру доступа.	
6	LAN	Подключается к сети. Также поддерживает питание по технологии PoE.	
7	12 В постоянного тока	Подключается к источнику питания 12 В постоянного тока.  При отсутствии питания устройство может быть повреждено. Поставлено правильно.	

3.2 Электропроводка шлагбаума

Для шлагбаумов DHI-IPMECD-203X схему подключения кабелей управления открытием стрелы см. на рисунке 3-2. Для управления открытием шлагбаума DHI-IPMECD-203X подключите NO1

Подключите кабель камеры к порту OPEN (порт 10 на терминале), а кабель COM1 — к порту GND (порт 12 на терминале) материнской платы шлагбаума. Красный кабель противовзломного радара подключите к порту DC12 V+ (порт 16 на терминале); черный кабель — к порту OUT- (порт 17 на терминале); коричневый кабель — к порту 13 на терминале; желтый кабель — к порту GND (порт 15 на терминале) материнской платы.

Machine Translated by Google

Figure 3-2 Подключите камеру к шлагбауму DHI-IPMECD-203X.

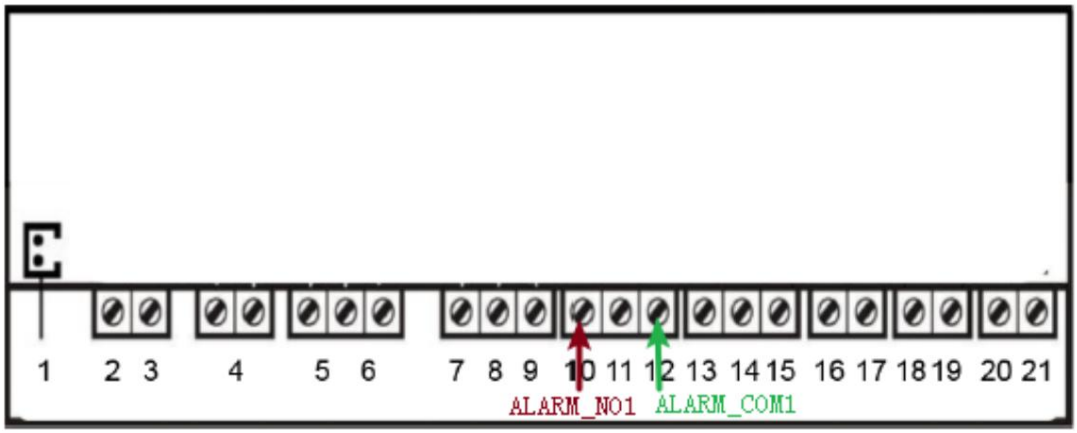

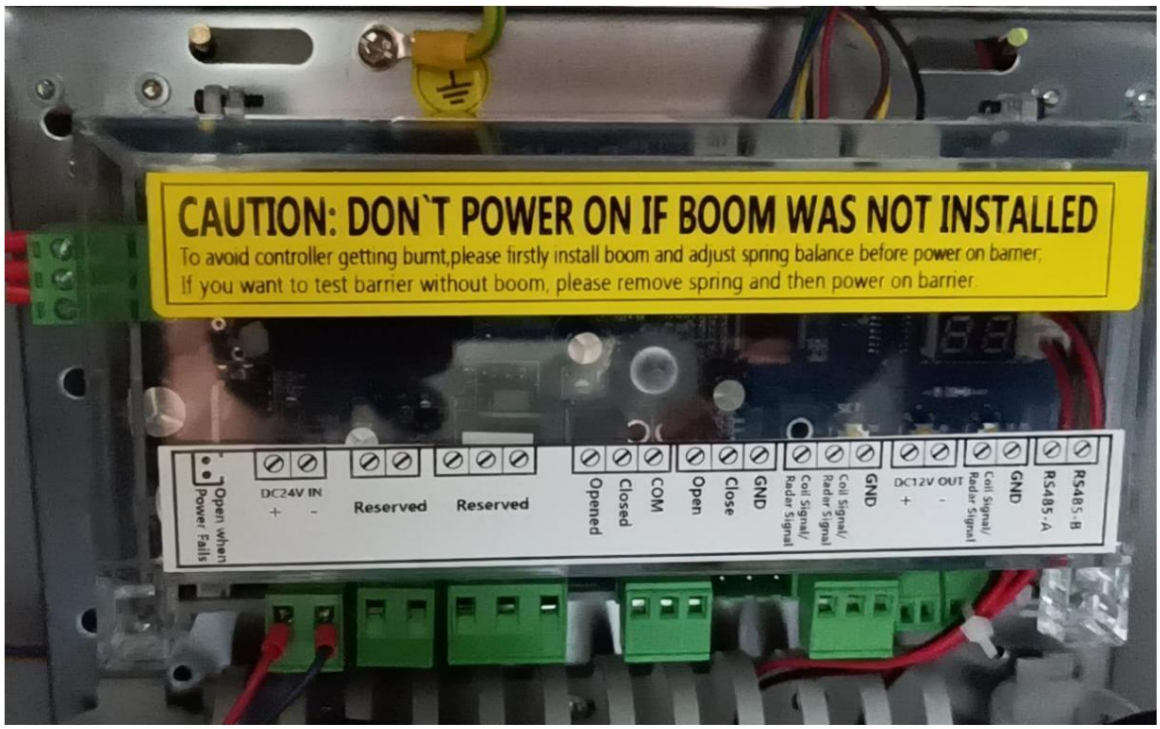

Для шлагбаума DHI-IPMECD-302X подключите кабель NO1 камеры к порту NO1 (порт 21 на терминале), а кабель COM1 — к порту NC1 (порт 19 на терминале) материнской платы шлагбаума.

Подключите красный кабель радара защиты от взлома к порту +12 В (порт 15 на терминале); черный кабель к порту GND (порт 16 на терминале); коричневый кабель к порту 17 на терминале; желтый кабель к порту 18 на разъеме материнской платы.

Machine Translated by Google

Figure 3-3 Подключите камеру к шлагбауму DHI-IPMECD-302X.

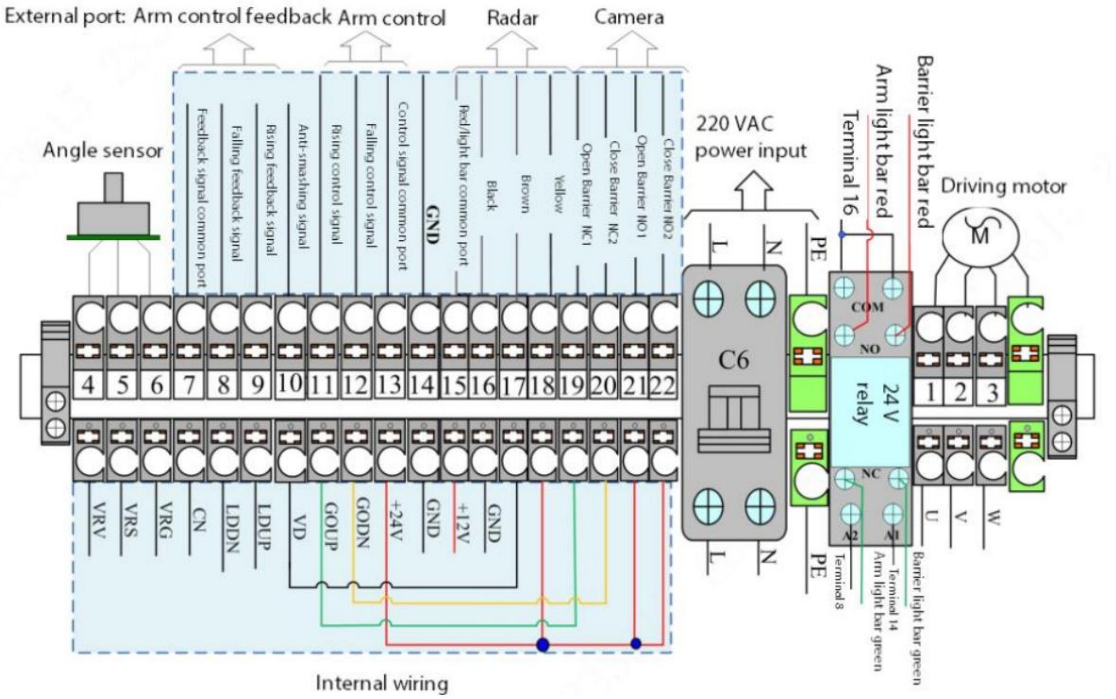

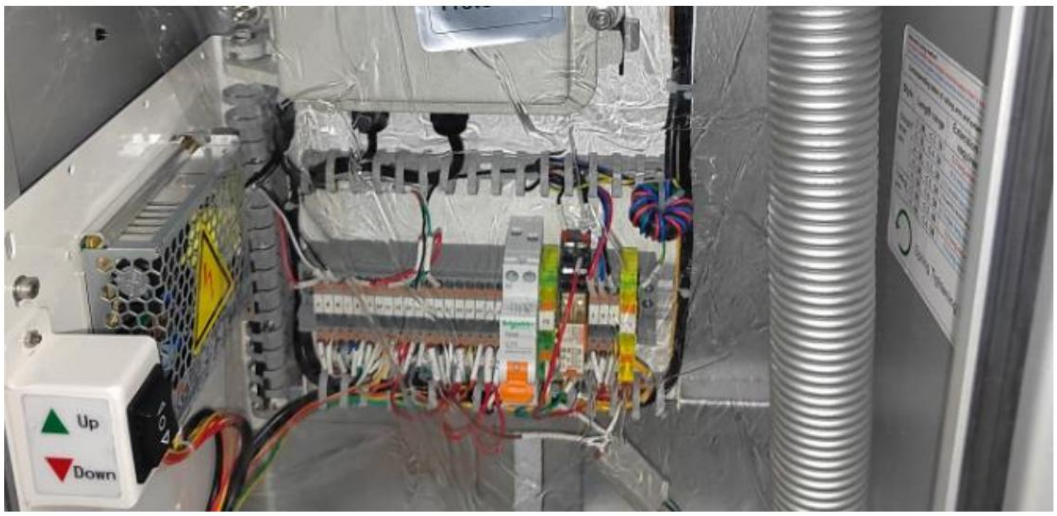

Figure 3-4 Радар защиты от взлома



Machine Translated by Google

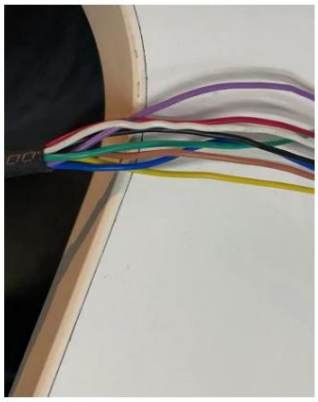

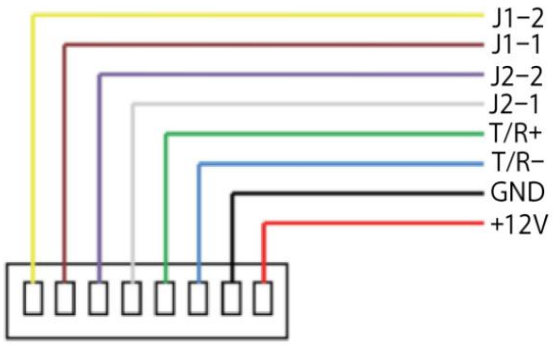

Подробную информацию о подключении шлагбаума и радара защиты от взлома см. в соответствующем руководстве пользователя и других документах на изделие.

3.3 Схема подключения дисплея

На следующем рисунке показаны внешние кабели дисплея, включая кабель питания и сигнальный кабель. Кабель питания напрямую подключается к источнику питания для подачи питания на экран дисплея, а сигнальный кабель подключается к камере.

Figure 3-5 Кабель

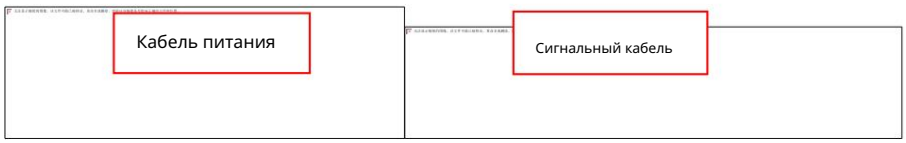

Таблица 3-2. Описание сигнального кабеля.

Нет.	Описание
1	Аудио +
2	Аудио –
3	RS-485A
4	RS-485B

Для подключения дисплея к камере используйте кабели из комплекта принадлежностей, включая аудиокабель и кабель RS-485. Подключите сигнальный кабель дисплея к аудиовыходу (AUDIO OUT) и кабелю RS-485 камеры.

Machine Translated by Google

Figure 3-6 Подключите дисплей к камере.

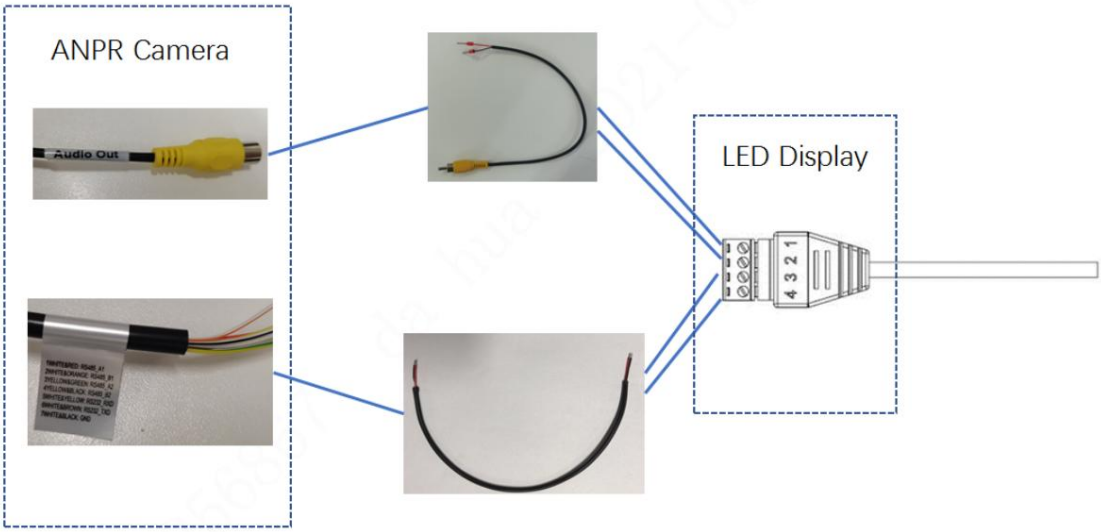

Для получения более подробной информации см. соответствующие данные дисплея.

Machine Translated by Google

4. Конфигурация системы

4.1 Настройка программного обеспечения

4.1.1 Инициализация устройства

Камера по умолчанию поставляется в неинициализированном виде. Вам необходимо инициализировать её и изменить пароль перед началом дальнейших операций.

Перед инициализацией убедитесь, что IP-адрес ПК и IP-адрес устройства находятся в одном сетевом сегменте, иначе может произойти сбой при переходе на страницу инициализации.

Шаг 1. Установите IP-адрес, маску подсети и шлюз для ПК и устройства соответственно.

Если в сети нет маршрутизатора, распределите IP-адреса внутри одного сегмента.

Если в сети есть маршрутизатор, настройте соответствующий шлюз и маску подсети.

По умолчанию IP-адрес равен 192.168.1.108.

Шаг 2. Используйте команду ping ***. ***. ***. *** (IP-адрес устройства), чтобы проверить, подключено ли устройство к сети.

Шаг 3. Откройте браузер, введите IP-адрес камеры в адресную строку и нажмите Enter.

ключ.

Figure 4-1 Инициализация устройства

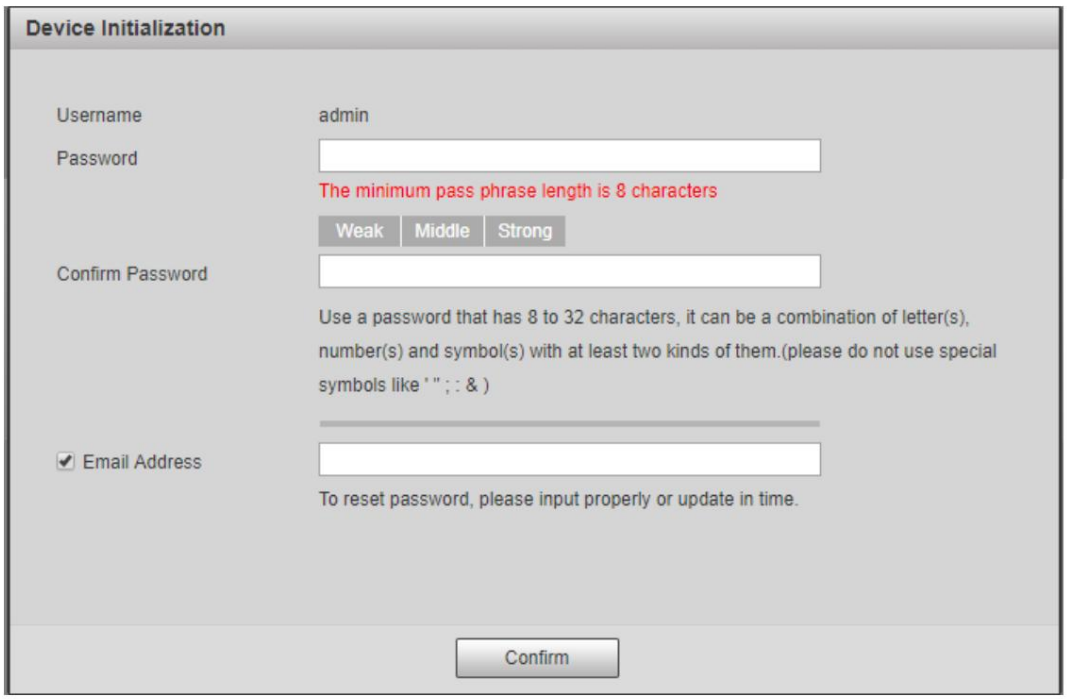

Шаг 4. Введите и подтвердите пароль.

Новый пароль должен состоять из 8–32 символов и содержать как минимум два типа символов из списка.

прописные буквы, строчные буквы, цифры и специальные символы (кроме ' " ; :, и &).

Если вы хотите снова изменить пароль, перейдите в Настройки > Система > Учетная запись >

Счет.

Machine Translated by Google

Шаг 5. Установите флажок «Адрес электронной почты », а затем введите свой адрес электронной почты (рекомендуется указать).

(для сброса пароля).

Шаг 6. Нажмите «Подтвердить».

Шаг 7. В интерфейсе онлайн-обновления нажмите «Подтвердить».

Figure 4-2 Руководство по настройке

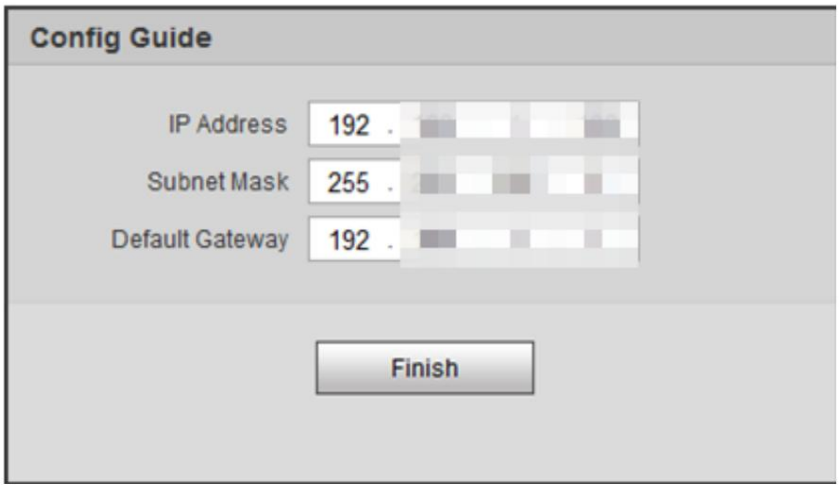

Шаг 8. Измените IP-адрес по умолчанию, маску подсети и шлюз по умолчанию, а затем нажмите «Готово».

Шаг 9. Введите имя пользователя и пароль, а затем нажмите «Войти».

Figure 4-3 Авторизоваться



4.1.2 Правила чертежа

На странице мастера вы можете настроить сценарии захвата и получить помощь в настройке установки.

сценарии.

Вы можете нажать Нажмите в правом верхнем углу страницы мастера , чтобы выйти.

Шаг 1. Перейдите на вкладку «Мастер» .

Шаг 2. Выберите основной формат даты и времени, а также системное время камеры, после чего нажмите «Сохранить».

• Вы можете ввести время вручную или нажать кнопку «Синхронизировать ПК» , чтобы синхронизировать время с сервера.

• Для получения лучших результатов установите алгоритм определения местоположения в соответствии с вашим регионом.

Machine Translated by Google

Figure 4-4 Основной параметр

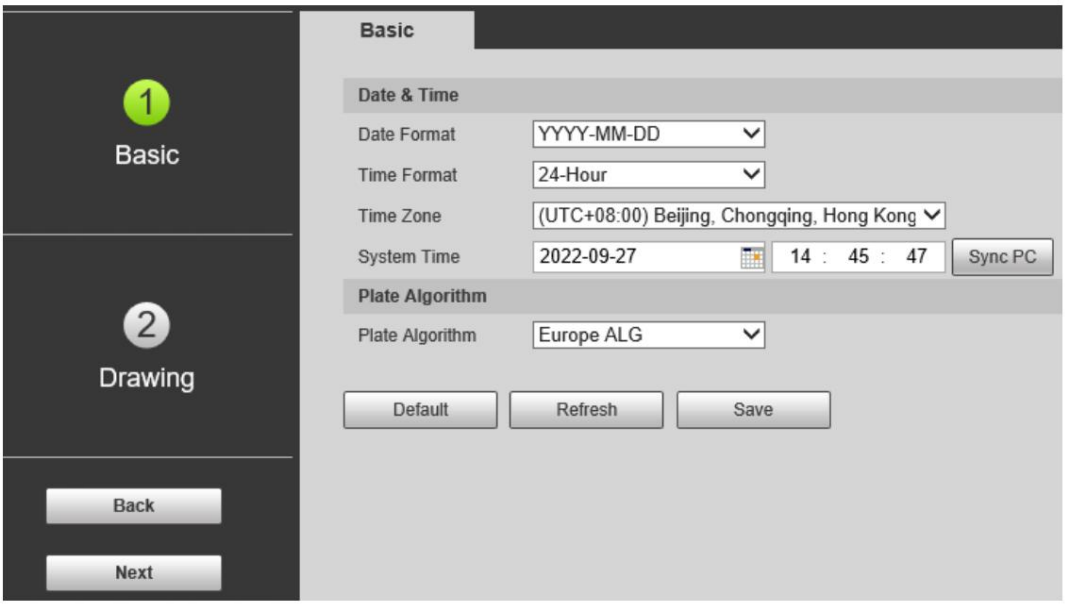

Шаг 3 Нажмите кнопку «Рисование» , чтобы проверить, правильно ли увеличено и сфокусировано видеоизображение. пиксель пластины.

Figure 4-5 Рисунок

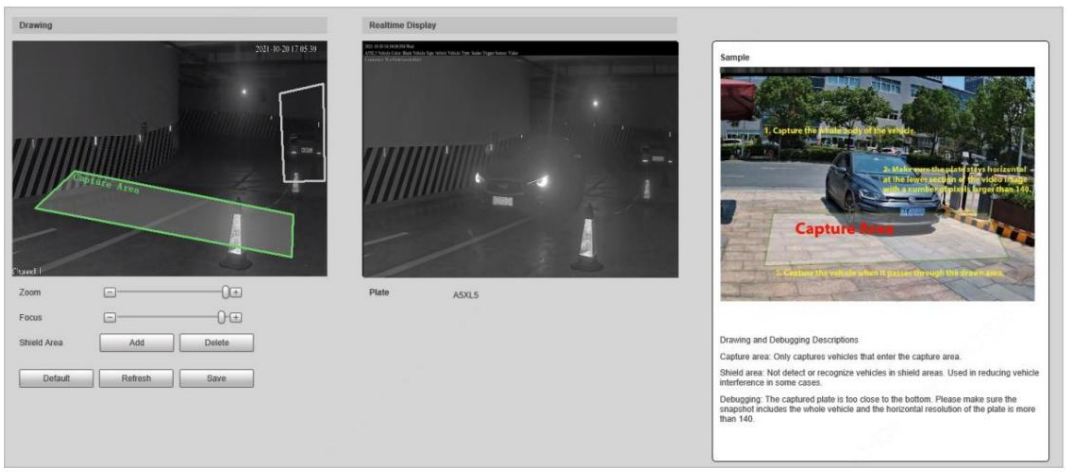

1) Перетаскивайте ползунки масштабирования и фокусировки, чтобы отрегулировать видеоизображение до тех пор, пока оно не станет четким.

2) Следуя подсказкам на рисунке справа, нарисуйте зону захвата въезжающих транспортных средств.

3) Нажмите кнопку «Добавить» рядом с полем «Защитная зона» , чтобы выделить области, которые камера не распознает. Нажмите «Удалить» , чтобы удалить область.

4) В центре окна отображения результатов распознавания номерных знаков в режиме реального времени отображается вырезанный фрагмент. Изображение автомобиля в верхнем левом углу в режиме реального времени.

5) Нажмите «Сохранить».

Шаг 4 Нажмите «Готово», а затем нажмите «Готово» посередине, чтобы выйти из страницы руководства .

В ходе выполнения инструкций вы всегда можете нажать кнопку «Назад» , чтобы вернуться к предыдущему шагу.

Machine Translated by Google

Figure 4-6 Моментальный снимок



4.1.3 Настройка управления шлагбаумом

Вы можете установить режим управления шлагбаумом и настроить информацию об открытии и закрытии шлагбаума.

Обычно сигнал закрытия шлагбаума выдается радаром. Если требуется, чтобы сигнал выдавал камера, необходимо настроить соответствующий выходной порт на камере и подключить к нему кабель для закрытия шлагбаума.

Шаг 1. Выберите Настройки > ANPR > Управление шлагбаумами > Управление шлагбаумами.

Figure 4-7 Контроль барьеров

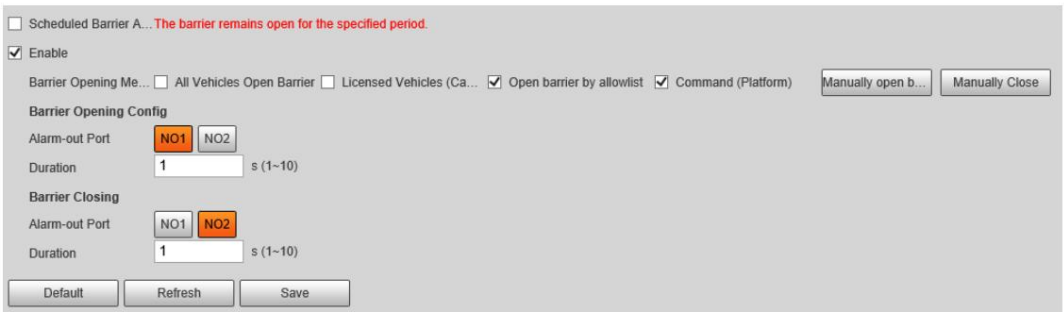

Шаг 2. Настройка параметров.

Таблица 4-1. Описание параметров барьерного контроля.

Machine Translated by Google

Параметр	Описание
Запланированный барьер всегда Открыть	Выберите этот параметр и включите функцию постоянного открытия шлагбаума. Настройте период, в течение которого шлагбаум будет постоянно открыт. Шлагбаум не будет закрываться в течение заданного периода.
Давать возможность	Выберите этот параметр, чтобы включить управление шлагбаумом и настроить его параметры.
Метод открытия барьера	Срабатывает сигнализация в различных режимах и дистанционно управляет открытием и закрытием шлагбаума. • Все транспортные средства должны быть открыты. Шлагбаум: Когда камера зафиксирует любое Транспортное средство выдает сигнал открытого шлагбаума. • Транспортные средства с лицензией (камера): Когда камера фиксирует что-либо пластина выдает сигнал об открытом барьере. • Открытие шлагбаума по списку разрешенных транспортных средств: когда камера фиксирует транспортные средства. Если элемент находится в разрешенном списке или соответствует критериям нечеткого сопоставления, программа выдает следующий результат: сигнал открытого барьера. • Команда (платформа): Камера выдает сигнал об открытом барьере. сигнализирует о получении команды от платформы. • Нажмите «Открыть барьер вручную» или «Закрыть вручную », чтобы открыть барьер вручную. контролировать барьер. Вы можете установить управление открытием шлагбаума в режим « Открывать шлагбаум по списку разрешенных объектов», и Одновременное управление (платформой) . Открытие барьера по списку разрешенных устройств. имеет приоритет.
Конфигурация открытия шлагбаума	• Выходной порт сигнализации: выходной порт для передачи сигнала тревоги. Вы можете выбрать любой из них. один из 3 портов. • Длительность: Продолжительность сигнала открытия или закрытия шлагбаума. длится.
Закрытие барьера	

Шаг 3 Нажмите « Сохранить».

4.1.3.2 Пульт дистанционного управления

В комплект поставки входит пульт дистанционного управления с частотой 433 МГц или 868 МГц, который посылает сигналы на камеру для воспроизведения сигналов тревоги или включения звуковой и световой сигнализации.

Шаг 1. Выберите Настройки > ANPR > Управление шлагбаумом > Пульт дистанционного управления.

Шаг 2. Настройка световой индикации и продолжительности.

Если включена сигнальная лампа , при нажатии и удержании кнопки... , Индикатор на камере будет мигать. на указанный вами срок.

Machine Translated by Google

Шаг 3 Нажмите кнопку «Подключить», а затем нажмите соответствующую кнопку на пульте дистанционного управления.

Необходимо нажать кнопку в течение 10 секунд.

Шаг 4 (Дополнительно) Чтобы отключить пульт дистанционного управления, нажмите «Отключить».

Шаг 5 Нажмите « Сохранить».

Figure 4-8 Пульт дистанционного управления



4.1.4 Настройка светодиодного дисплея RS-485

Подключите светодиодный дисплей к камере через интерфейс RS-485, после чего вы сможете настроить его состояние.

Тип отображения, цвет отображения, действие, скорость и другие параметры светодиода.

Шаг 1. Выберите Настройки > ITC > Светодиодный дисплей RS-485.

Machine Translated by Google

Figure 4-9 Светодиодный дисплей RS-485

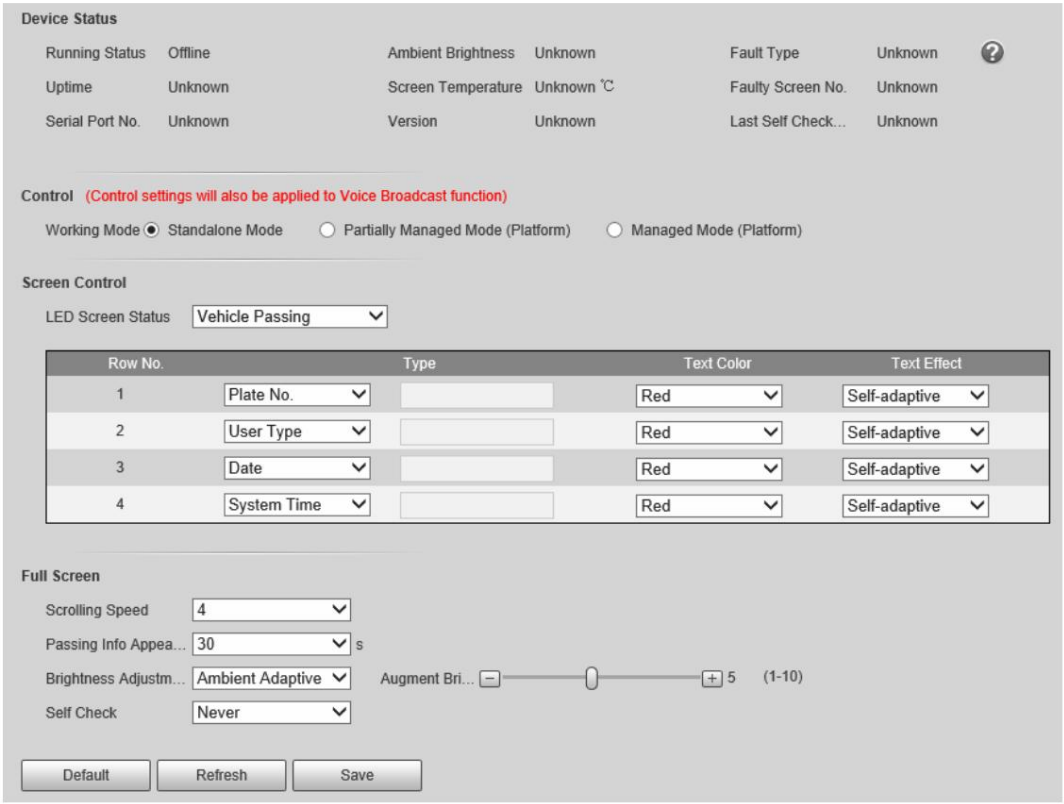

Шаг 2. Настройка параметров.

Таблица 4-2. Описание параметров светодиодов.

Раздел	Параметр	Описание
Состояние устройства		Отображает состояние экрана, такое как рабочее состояние, яркость окружающего освещения, температура экрана и многое другое.
Настройки управления		Установите режим работы экрана. • Автономный режим: Отображение в соответствии с настройками, а не контролируется любыми платформами. • Частично управляемый режим (платформа): выберите этот параметр, чтобы разрешить платформе управлять частью экрана информация. • Управляемый режим (платформа): Предоставьте платформе полный контроль над отображаемой информацией. экран.
Управление экраном		Настройте цвет и действие отображения информации при проезде транспортных средств в нормальном режиме. На экране будет отображаться информация в соответствии с настройками в течение указанного периода. любой статус.
Полноэкранный	Скорость прокрутки	Скорость отображения информации на экране.

Machine Translated by Google

Раздел	Параметр	Описание
	Проходной момент На экране для	Продолжительность отображения информации о проезжающем транспортном средстве. на экране.
	Яркость Корректирование	• Адаптивная подсветка: светодиод регулирует свою яркость в соответствии с уровнем освещенности окружающей среды. Установите Увеличьте яркость, чем выше значение, тем Чем больше изменение яркости. • Ручной режим: Яркость светодиода регулируется вручную путем установки значения интенсивности.
	Самопроверка	• Авто: Установите интервал времени, в течение которого светодиод будет автоматически включаться. проверять. • Никогда: светодиод не выполняет самопроверку.

Шаг 3 Нажмите « Сохранить».

4.1.5 Настройка голосовой рассылки

Вы можете настроить контент для трансляции событий, голосовой контент для трансляции при проезде транспортных средств, а также параметры громкости и кодирования видео для трансляции.

4.1.5.1 Настройки трансляции событий

Настройте содержимое транслируемой информации при срабатывании событий.

Шаг 1. Выберите Настройки > ANPR > Настройки голосового оповещения > Настройки оповещения о событиях.

Шаг 2. Настройте параметры.

Machine Translated by Google

Figure 4-10 Трансляция мероприятия

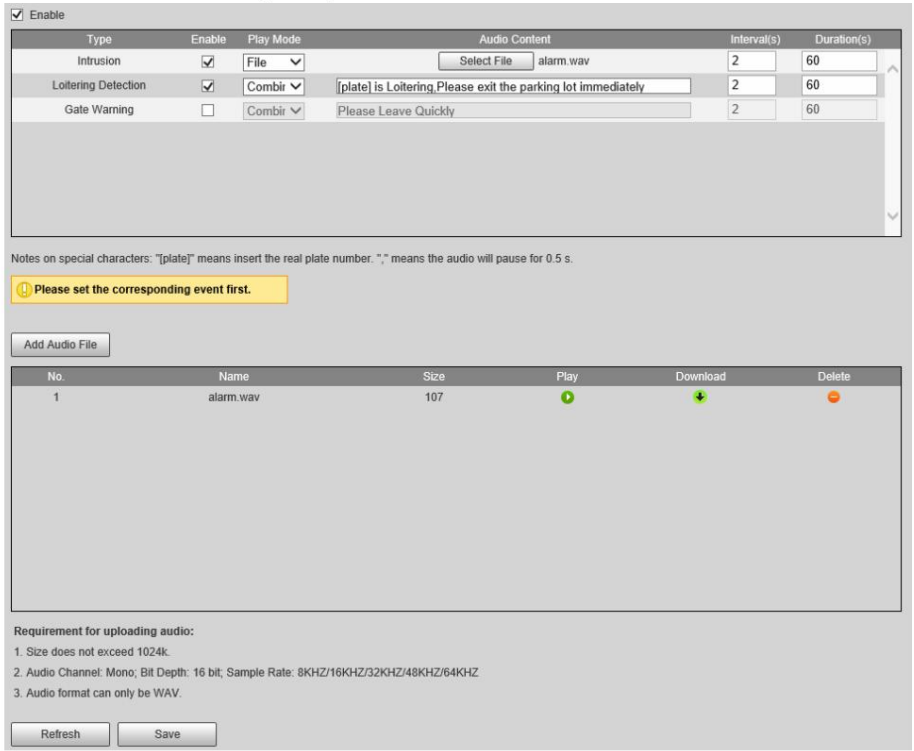

Шаг 3. Выберите «Включить» , чтобы активировать функцию.

Шаг 4 (необязательно) Нажмите «Добавить аудиофайл», а затем следуйте инструкциям на экране для загрузки аудиофайла.

файлы, которые будут воспроизводиться при срабатывании событий.

Шаг 5. Установите флажок в столбце «Включить» , чтобы включить событие.

Шаг 6. Настройте другие параметры.

• Режим игры:

Файл: Выбранный вами аудиофайл будет воспроизведен при срабатывании события.

Объединение: Содержимое аудиофайла будет воспроизведено при срабатывании события.

• Аудиоконтент:

Если в режиме воспроизведения выбран пункт «Файл», выберите загруженный вами аудиофайл.

Если в режиме воспроизведения выбрано «Комбинированное воспроизведение», введите контент, который будет воспроизводиться при наступлении события.

срабатывает.

"[plate]" и "," — это два специальных параметра в содержимом. [plate] будет заменено на

Событие было инициировано номерным знаком транспортного средства, а запятая используется для паузы в 0,5 секунды.

между сегментами контента. Например, контент задан как "[plate] is

«Слоняйтесь без дела, пожалуйста, немедленно покиньте парковку», и номерной знак автомобиля.

Транспортное средство — AB12345, в трансляции будет содержаться текст: "AB12345 слоняется без дела [пауза 0,5 с]".

Пожалуйста, немедленно покиньте парковку.

• Интервалы и длительность: Аудиофайл или контент будет воспроизводиться непрерывно в течение

продолжительность и с каждым заданным вами интервалом.

Шаг 7 Нажмите « Сохранить».

Machine Translated by Google

4.1.5.2 Настройки голосовой рассылки

Настройте контент для трансляции, и камера будет передавать его при проезде транспортных средств.

Эту функцию поддерживают только некоторые устройства.

Процедура

Шаг 1. Выберите Настройки > ANPR > Настройки голосового оповещения > Настройки голосового оповещения.

Шаг 2. Включите один или несколько параметров.

Если в настройках управления барьером установлено значение «Порядок (Сервер)» , а голосовая трансляция управляется...

Платформа, плата за парковку, продолжительность парковки, дата окончания, время въезда и выезда будут указаны.

доступный.

Figure 4-11 Транслируемый контент

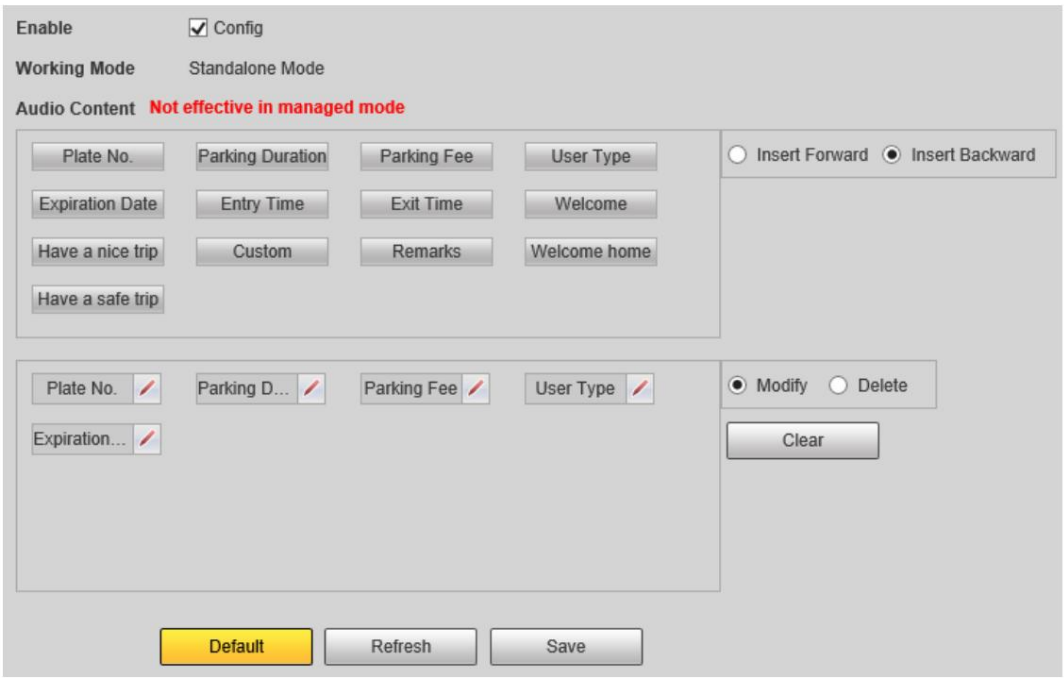

Шаг 3. Настройка параметров.

Таблица 4-3. Описание параметров.

Параметр	Описание
Вставить вперед	Вставьте вариант перед выбранным в области отображения.
Вставить наоборот	Вставьте вариант после выбранного в область отображения.
Изменить	Нажмите Рядом с опцией трансляции можно редактировать префикс и суффикс. вариант.

Machine Translated by Google

Параметр	Описание
Удалить	Нажмите Рядом с опцией трансляции находится кнопка для удаления этой опции.
Прозрачный	Удалите все параметры трансляции.

Шаг 4 Нажмите « Сохранить».

4.1.5.3 Настройки громкости/кодирования

Настройте громкость для голосового оповещения.

Доступно только для некоторых моделей.

Процедура

Шаг 1. Выберите Настройки > ANPR > Настройки голосового оповещения > Настройки громкости/кодирования.

Шаг 2. Настройте параметры.

Figure 4-12 Громкость/Кодирование

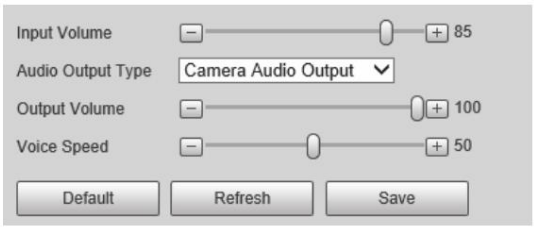

Таблица 4-4. Описание параметров.

Параметр	Описание
Входной объем	Громкость звука, принимаемого камерой.
Тип аудиовыхода	Где будет производиться голосовая трансляция. • Вывод звука с камеры: Голосовое сообщение будет воспроизводиться камерой. устройство, подключенное к аудиовыходу камеры. • Диктор в камере: Голосовое сообщение будет воспроизводиться говорящий в камере.
Выходной объем	Громкость голосового сообщения.
Скорость речи	Скорость передачи голоса.

Шаг 3 Нажмите « Сохранить».

4.1.6 Виганд

Камера оснащена модулем Wiegand, который можно напрямую подключать к устройствам контроля доступа по 26-битному протоколу Wiegand. Никаких действий на веб-странице камеры не требуется.

Machine Translated by Google

4.1.7 IVS

Камера поддерживает обнаружение объектов, которые слоняются без дела или заходят в запрещенную зону. Вы можете настроить параметры.
до 4 правил.

Процедура

Шаг 1. Выберите «Настройки» > «Событие» > «IVS».

По умолчанию действует одно правило.

Шаг 2. Нажмите «Нарисовать линейку», нарисуйте область на видеоизображении, щелкните правой кнопкой мыши, чтобы завершить рисование.

Шаг 3 (необязательно) Используйте функцию фильтрации целей, чтобы обнаруживать только цели определенного размера.

1) Выберите «Максимальный размер» > «Область рисования», затем щелкните и удерживайте изображение видео, чтобы нарисовать.
область.

Вы можете перетащить любой из его углов, чтобы отрегулировать его положение.

2) Нажмите «Минимальный размер», а затем, удерживая кнопку мыши на изображении видео, нарисуйте область.

Вы также можете перетащить любой из его углов, чтобы отрегулировать его положение.

Будут учитываться только цели, меньшие максимального размера, но большие минимального размера.
Обнаружено.

Шаг 4. Настройте остальные параметры.

Таблица 4-5. Описание параметров.

Параметр	Описание
Период вооружения и разоружения Режим	Настройте время обнаружения целей и срабатывания оповещений. Подробности см. в разделе "2.5.1.9 Настройка расписания".
Цель	Выберите типы целей, для которых будут срабатывать сигналы тревоги.
Интервал	Интервал между срабатыванием каждого сигнала тревоги. Например, если установить его на 200 секунд, то после срабатывания каждого сигнала тревоги следующий сигнал тревоги может сработать только через 200 секунд.
Продолжительность	Сигнал тревоги может сработать только в том случае, если цель обнаружена в течение заданного промежутка времени. Например, если вы установите его на 3 секунды, сигнал тревоги о праздношатании сработает только после того, как автомобиль будет находиться в праздношатании 3 секунды или более.
Предупреждающий индикатор	Если этот параметр выбран, подсветка камеры будет мигать в течение заданного вами времени при срабатывании сигнализации.
Продолжительность	
Отправить электронное письмо	Камера отправляет электронное письмо на указанный адрес электронной почты при срабатывании сигнализации. срабатывает. Чтобы задать адрес электронной почты, перейдите в Настройки > Сетевые настройки > Электронная почта.
Снимок связи	Если эта опция выбрана, камера сделает снимок при срабатывании сигнализации.

Шаг 5 Нажмите Чтобы добавить дополнительные правила, повторите предыдущие шаги для их настройки.

Machine Translated by Google

Вы можете настроить до 4 правил.

Шаг 6. Нажмите «Сохранить».

4.2 Настройка дистанционного управления шлагбаумом

4.2.1 Настройка дистанционного управления шлагбаумом DHI-IPMECD-203X

Коды сопряжения для пульта дистанционного управления:

Step 1 На материнской плате нажмите и удерживайте кнопку SET , а затем нажмите кнопку +, чтобы войти в режим программирования.

Step 2 Когда на индикаторе материнского платы отобразится F1, нажмите и удерживайте кнопку SET в течение 6 секунд, после чего отобразится расширенное меню C0. Нажимайте кнопку SET несколько раз, пока на индикаторе не отобразится C7.

Step 3 Нажмите + для входа на страницу настройки параметров C7, после чего на индикаторе Nixie отобразится сохраненное количество кодов дистанционного управления.

Step 4 Нажмите +, чтобы начать обучение пульта дистанционного управления. Нажмите и удерживайте.  на соответствующем пульте дистанционного управления

Управление продолжается до тех пор, пока индикатор на панели управления шлагбаумом не начнет мигать, а число не увеличится на 1, что означает успешное обучение пульта дистанционного управления.

Step 5 Если для других пультов дистанционного управления необходимо выполнить сопряжение кодов, повторите шаг 4.

Step 6 После завершения обучения пульта дистанционного управления выйдите из режима обучения на материнской плате.

Нажмите SET , чтобы вернуться к функциональному состоянию C7, затем нажмите и удерживайте SET , а затем нажмите – , чтобы выйти из режима программирования.

Сброс кодов дистанционного управления:

Step 1 На третьем шаге индикатор на газоразрядных индикаторах отображает количество сохраненных кодов дистанционного управления.

Нажмите кнопку «–» три раза, чтобы сбросить все запомненные пульты дистанционного управления шлагбаума.

Machine Translated by Google

Figure 4-13 Материнская плата шлагбаума DHI-IPMECD-203X

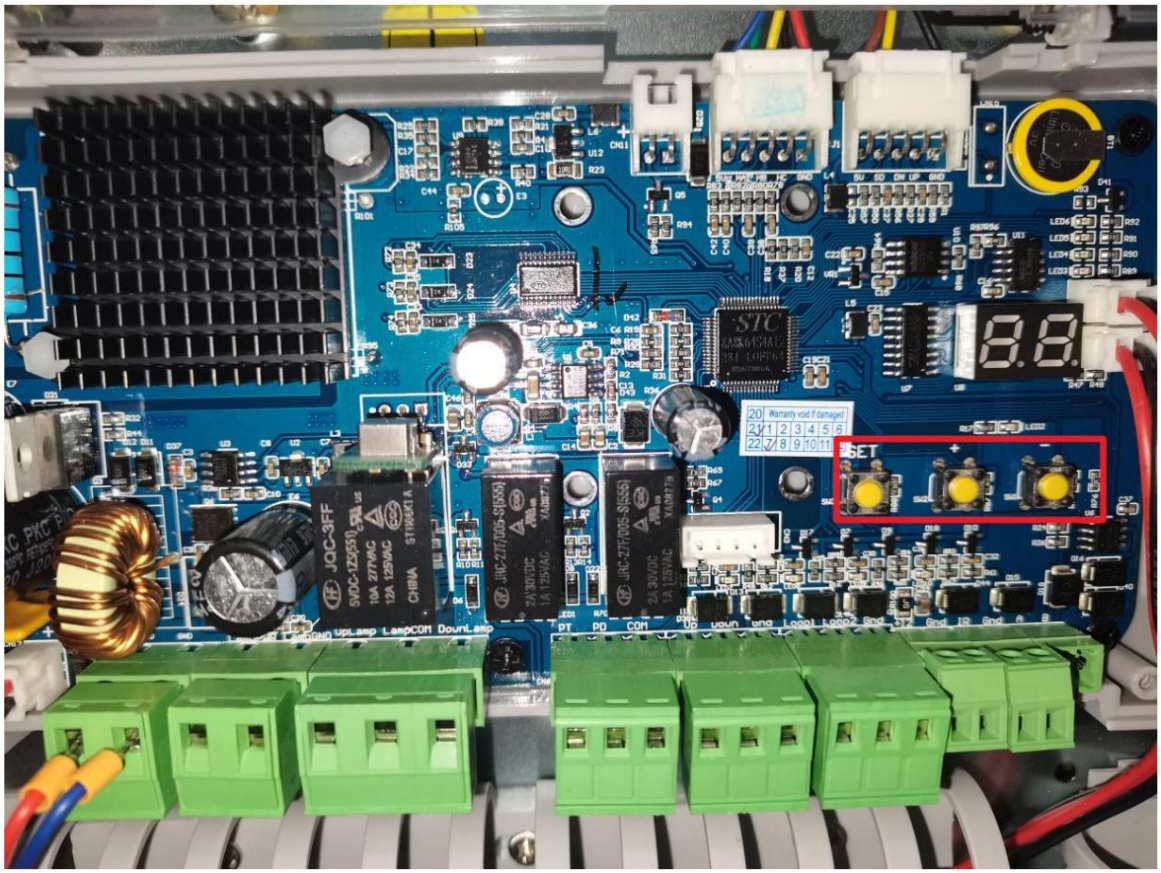

Figure 4-14 Пульт дистанционного управления



Machine Translated by Google

4.2.2 Настройка дистанционного управления шлагбаумом DHI-IPMECD-302X

Figure 4-15 Приёмник

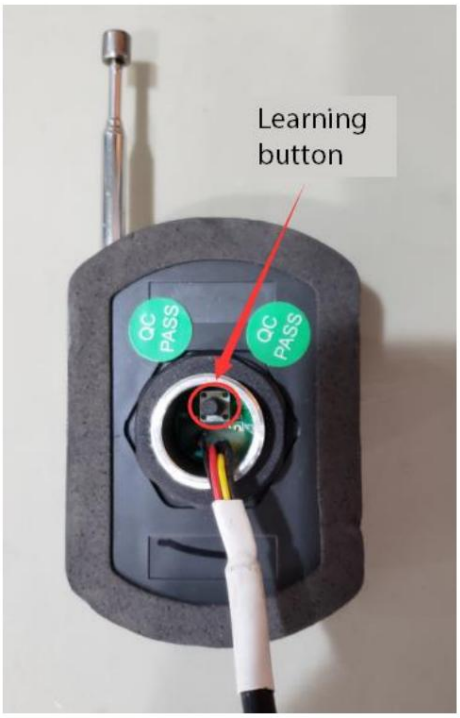

• Сопоставьте удаленную информацию

Успешное сопряжение: Нажмите и удерживайте кнопку обучения на приемнике в течение 2 секунд, затем нажмите кнопку на пульте дистанционного управления.

Сделайте как минимум два движения рукой, а затем вы сможете нажимать кнопки на пульте дистанционного управления для управления постановкой руки на трон.

Не удалось выполнить сопоставление: После нажатия кнопки обучения пульт дистанционного управления некоторое время не нажимается на кнопку обучения.

Приёмник, причём индикатор приёмника мигает не 3 раза сразу, а 7 раз.

примерно через 8 секунд.

Очистка информации пульта дистанционного управления: Нажмите и удерживайте кнопку обучения на приемнике более 3 секунд, после чего пульт дистанционного управления не сможет управлять постановкой на охрану. Это означает, что информация о сопоставлении была удалена.

4.3 Проверка функций системы

Элемент	Функции	Содержание
Камера	Захватывать	После прохождения транспортного средства через линию захвата проверьте, отображаются ли на веб-странице снимки и результаты распознавания. Если да, это означает, что функция захвата работает нормально.
	Барьер открытие контроль	Проверьте физическую схему камеры и параметры открытия шлагбаума, чтобы найти список разрешенных камер.

Machine Translated by Google

		Вы можете включить функцию «Открытие вручную» на камере, с помощью которой можно проверить физическую проводку сигнала открытия между камерой и шлагбаумом. Если шлагбаум открывается по расписанию после нажатия кнопки, это означает, что проводка выполнена правильно. Для открытия шлагбаума по списку разрешенных объектов сначала проверьте физическую проводку. Если проводка верна, проверьте конфигурацию данных списка разрешенных объектов: добавлен ли номерной знак и настроено ли и действительно ли разрешение на открытие шлагбаума. Указанные параметры настраиваются на странице данных списка разрешенных объектов камеры.
Шлагбаум	Барьер открытие контроль	Проверить работоспособность можно при проверке проводки камеры.
	Автоматическое закрытие	После того, как транспортное средство проезжает зону радиолокационного наблюдения, шлагбаум закрывается. Таким образом, после открытия шлагбаума транспортное средство может проехать через радар противовзломной защиты, чтобы проверить, закрыты ли шлагбаум в соответствии с графиком. Ключевым моментом работы шлагбаума является мониторинг с помощью радара защиты от столкновений, поэтому в симуляции необходимо наблюдать за работой этого радара в реальном времени. Если бы радар мог отслеживать и отключать сигнал в реальном времени, когда транспортное средство находится на шлагбауме, это было бы удобно. А если сигнал исходит, это значит, что радар работает нормально.
	Пульт дистанционного управления	Пульт дистанционного управления сопряжен с шлагбаумом, и шлагбаум можно открывать/закрывать с его помощью. В случае ошибки выполните повторное обучение пульта дистанционного управления, обратившись к руководству пользователя шлагбаума.

Machine Translated by Google

5 часто задаваемых вопросов

1. Проблемы, связанные со светло-голубыми номерными знаками.

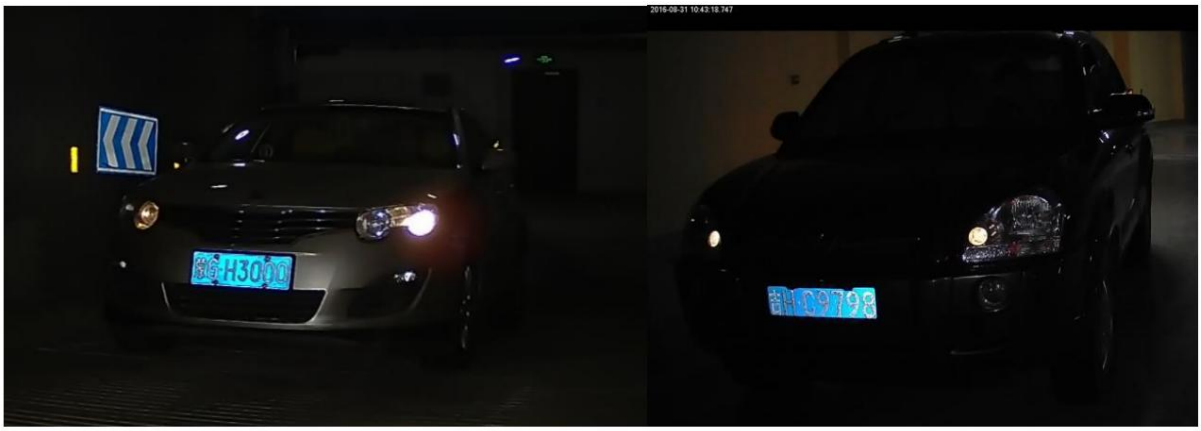

Из-за различий в материалах номерных знаков, светло-голубые номерные знаки будут сильно выцветать и обесцвечиваться под прямыми ночными лучами. Для решения этой проблемы необходимо установить внешний осветитель на высоте не более 0,6 метра над землей и отключить встроенный осветитель.

2. При первом входе в веб-интерфейс камеры загрузить элементы управления не удаётся.

Мы рекомендуем использовать браузер Internet Explorer. Откройте браузер IE, выберите > Параметры интернета > Безопасность > Настройте уровень..., включите все элементы управления ActiveX и плагины, сохраните конфигурацию, а затем закройте браузер. Снова откройте браузер и войдите на веб-страницу устройства.

Элементы управления успешно загружены и установлены.

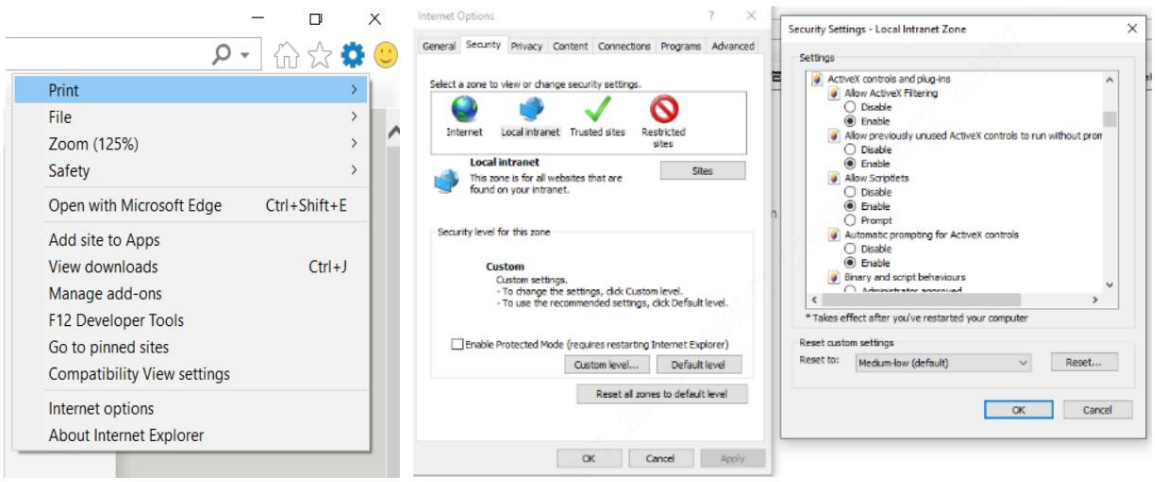

3. Типичные проблемы и их решения представлены в следующей таблице:

Проблемы с устройством		Решения
Камера	Он камера не может начинать обычно.	● Используйте мультиметр, чтобы проверить, работает ли адаптер питания в обычном режиме. ● Если электропитание в норме, нажмите и удерживайте кнопку Reset в течение 5 секунд, чтобы восстановить настройки камеры по умолчанию. Инициализированный IP-адрес: 192.168.1.108.

Machine Translated by Google

Проблемы с устройством		Решения
	Он камера перезапуски аномально или сбои.	● Входное напряжение не соответствует требованиям или является нестабильным. ● Аппаратная часть камеры неисправна. ● Если проблема вызвана некорректным обновлением, нажмите и удерживайте кнопку «Сброс» в течение 5 секунд, чтобы сбросить настройки. Если проблема серьёзная, отправьте камеру на завод для ремонта.
	Сеть связь — нестабильный.	● Убедитесь, что сетевой кабель подключен правильно. ● Проверьте, нет ли конфликта IP-адресов. ● Конфликт MAC-адресов. ● Камера постоянно перезагружается.
	Не удалось войти в систему устройства через Internet Explorer. браузер.	● Проверьте, нормально ли запускается устройство и нормально ли работает сетевое соединение. ● Уровень безопасности браузера очень высок, он предотвращает загрузку элементов управления веб-страницы. ● Если элементы управления на локальном компьютере конфликтуют с пространством камеры, удалите эти элементы управления и загрузите их заново. ● Неверные имя пользователя и пароль. ● Если программы камеры не запускаются нормально, нажмите и удерживайте кнопку «Сброс» в течение 5 секунд, чтобы перезагрузить камеру. ● В случае обнаружения аппаратных неисправностей, отправьте изделие на завод для ремонта.
	Искаженное изображение цвета и яркость и размытые видео	● Если параметры камеры указаны неверно, восстановите настройки камеры по умолчанию. ● Если видеопоток с камеры некачественный, улучшите его. ● Если датчик изображения неисправен, отправьте камеру на завод для ремонта.
	Неверное время	● Синхронизируйте время с камерой и компьютером. ● Если аппаратная часть неисправна, отправьте камеру на завод для ремонта.
	Воспроизведение записей Dahua невозможно. на компьютерах.	Чтобы скачать плеер Dahua, войдите на официальный сайт Dahua. Обновите плеер.
	Нет снимка проезжающего автомобиля	● На странице просмотра в реальном времени проверьте, выбран ли параметр «Получать изображения».
	Камера делает нет распознавать транспортные средства или Уровень распознавания низкий.	● Проверьте разрешение камеры. ● Проверьте количество пикселей на номерном знаке, которое должно составлять 140–. 160. ● Проверьте освещение, чтобы убедиться, что номерной знак не пересвечен. ● Проверьте настройки сценария, чтобы убедиться, что номерной знак находится в пределах зоны и полосы движения.
	Шлагбаум не открывается при распознавании. транспортные средства в список разрешенных.	● Проверьте, выбран ли параметр «Allowlist Open» для связи камеры и шлагбаума. ● Проверьте, включена ли функция «Список разрешенных адресов» . ● Проверьте, импортированы ли данные из списка разрешенных источников, а также синхронизированы ли разрешения на открытие камеры и данные с камеры с компьютером.

Machine Translated by Google

Проблемы с устройством		Решения
		● Проверьте правильность подключения проводов. ● Проверьте правильность указанного в списке разрешенных номеров.
Барьер ворота	Контроллер делает не работает.	● Проверьте блок питания. ● Проверьте кабели, работающие как с сильным, так и со слабым током. ● Проверьте предохранитель. ● Замените конденсатор. ● Проверьте, не работает ли двигатель под нагрузкой. ● Проверьте работу системы термозащиты и перезапустите её через 20 минут.
	Ограничительная перекладина не останавливается на этом правильный позиция.	● Если времени работы шлагбаума недостаточно, увеличьте его время работы. ● Отрегулируйте положение ограничительной пружины. ● Проверьте герконовый переключатель и магнит.
	Шлагбаум можно открыть (закрыть), но не может быть закрыт (открыто).	● Отрегулируйте положение герконового переключателя. ● Замените герконовый переключатель. ● Проверьте проводку. ● Отрегулируйте положение магнита. ● Проверьте, постоянно ли радар, индукционная петля и ИК-датчик подают сигналы.
	Он удаленный контроль не работа.	● Пульт дистанционного управления поврежден. ● В пульте дистанционного управления нет батарейки. ● Расстояние находится за пределами зоны действия пульта дистанционного управления. Необходимо использовать устройство в пределах 30 м без препятствий. ● Помехи от проводного радио.
	Откройте шлагбаум вручную. но оно закрыто.	Неправильная проводка.
	Авто закрытие неуспешный.	● Проверьте сигнал индукционной петли. ● DIP1 — неверно.
Другие раздель	см. в соответствующем руководстве по программному обеспечению.	

Machine Translated by Google

ENABLING A SAFER SOCIETY AND SMARTER LIVING

ZHEJIANG DAHUA VISION TECHNOLOGY CO., LTD.
Address: No. 1399, Binxing Road, Binjiang District, Hangzhou, P. R. China | Website: www.dahuasecurity.com | Postcode: 310053
Email: dhoverseas@dhvisiontech.com | Tel: +86-571-87688888 28933188